KS 60 E

Festool GmbH
Wertstraße 20
73240 Wendlingen
Germany
+49 (0)7024/804-0
www.festool.com

E_720702_B / 2021-04-20

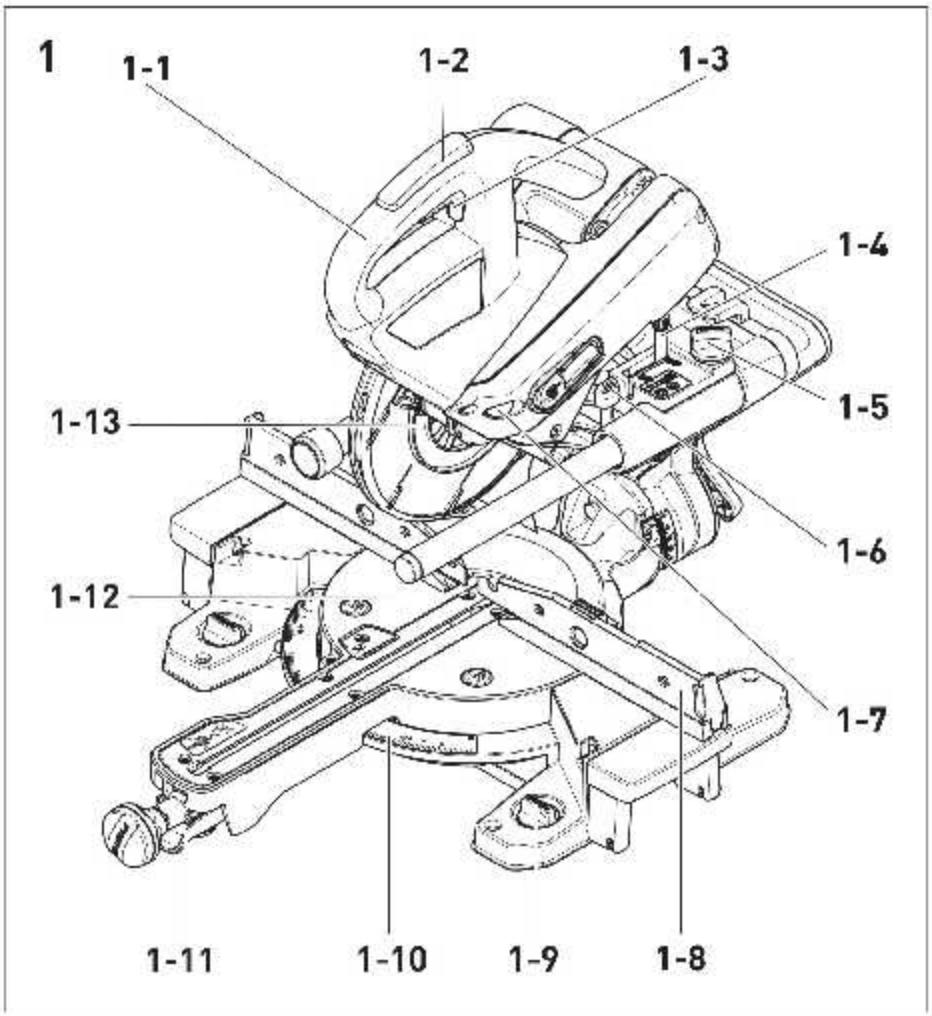
1
1-1
1-2
1-3
1-4
1-5
1-13
1-6
1-12
1-7
1-11
1-10
1-9
1-8

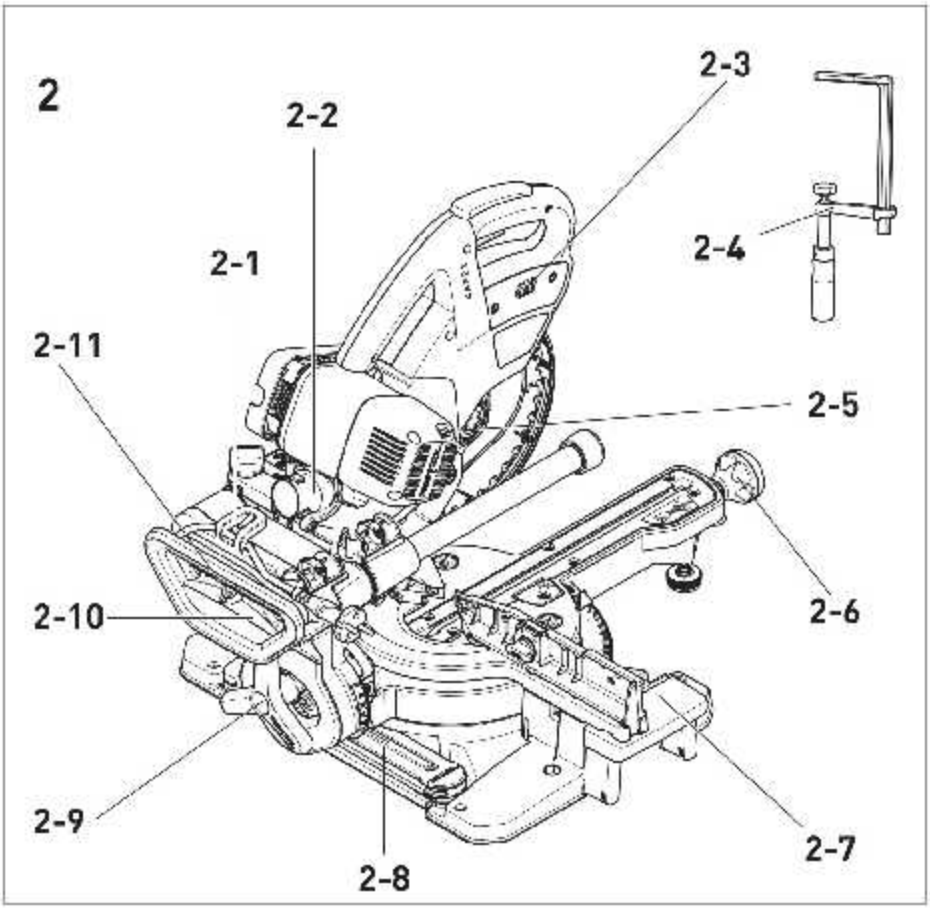
2
2-3
2-2
2-4
2-1
2-11
2-5
2-6
2-10
2-9
2-7
2-8

3

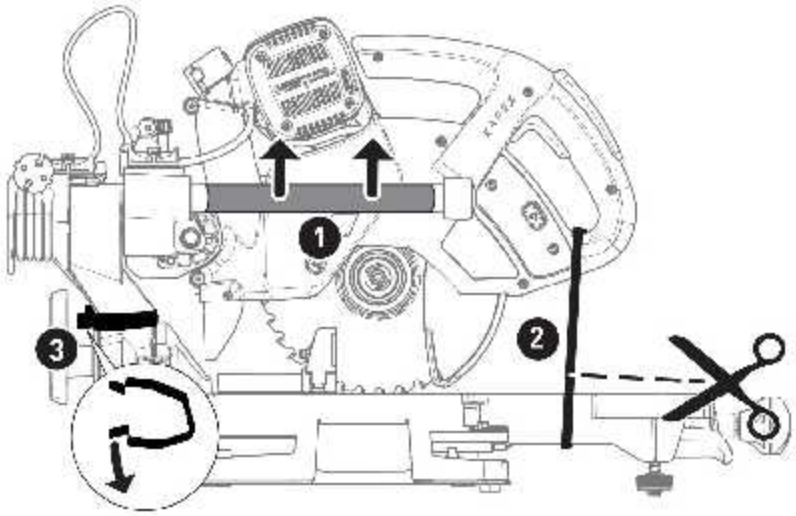

4

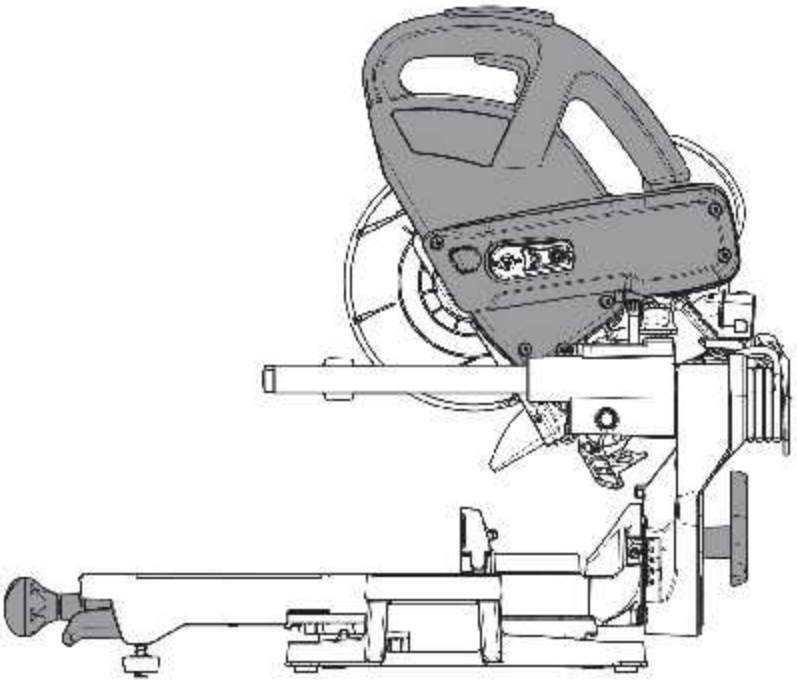

5

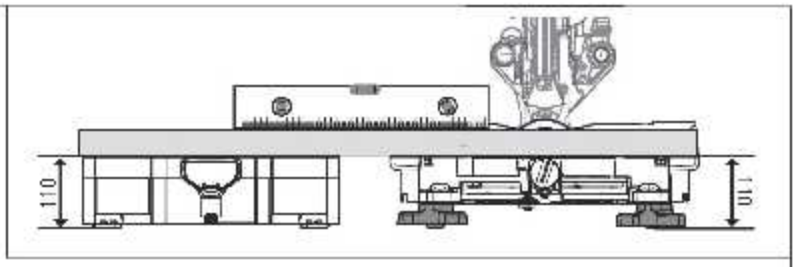

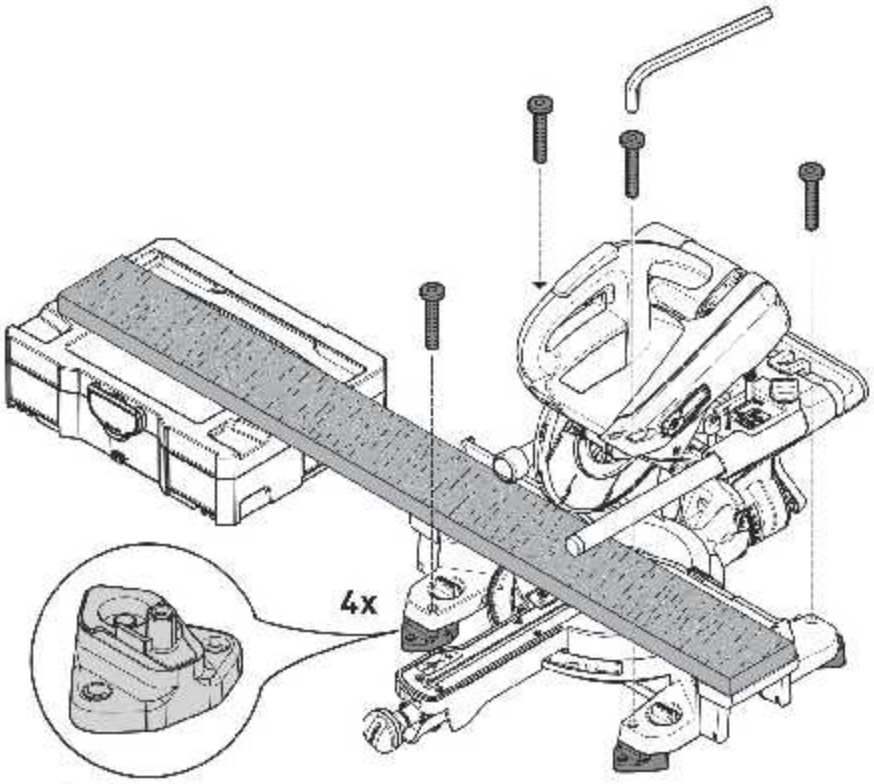

optional:
facultative:
opcional:

A-SYS-KS60

5A

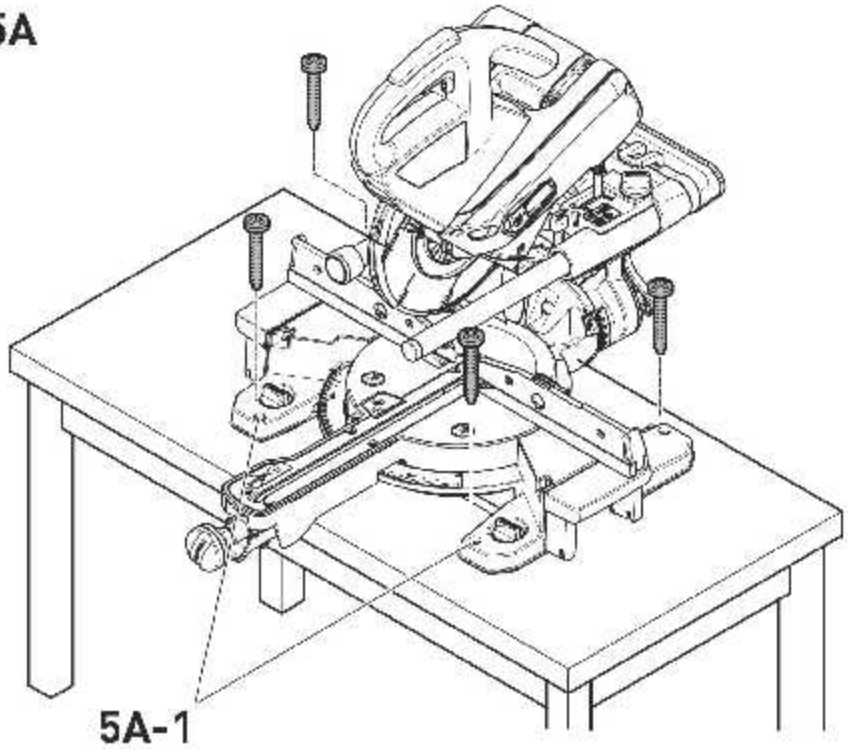

5B

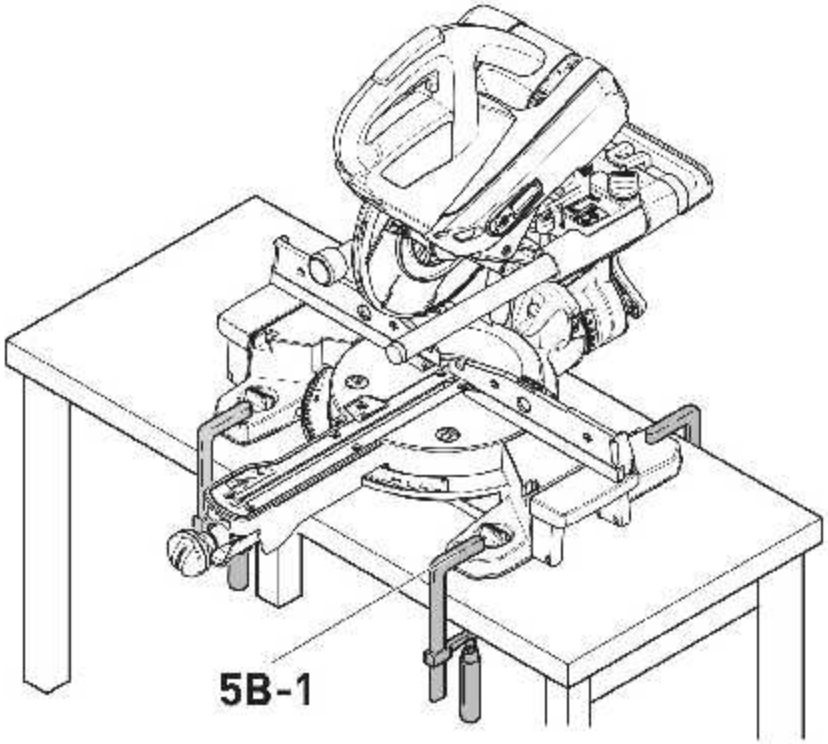

5C

optional:
facultative: **SZ-KS**
opcional:

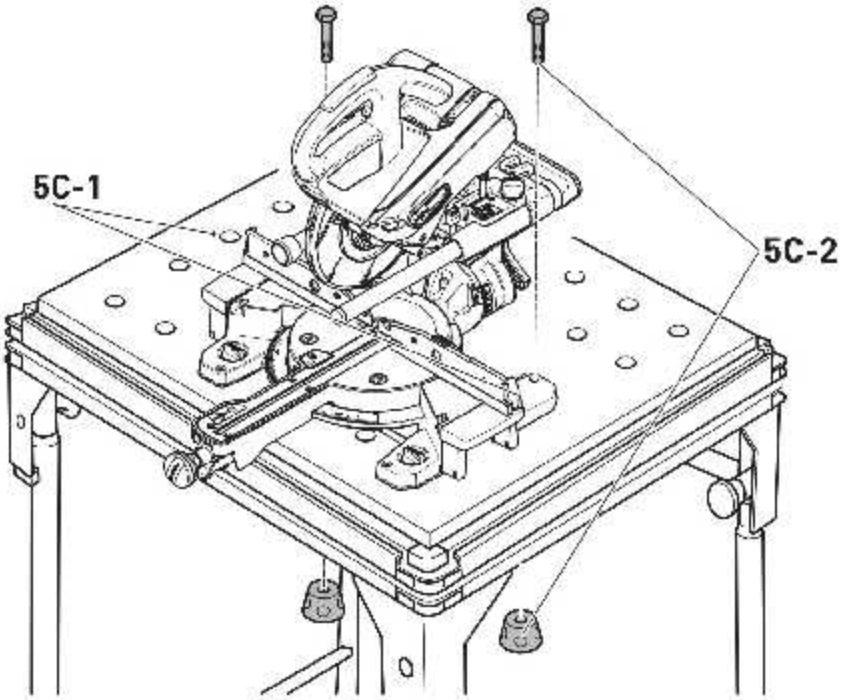

5D

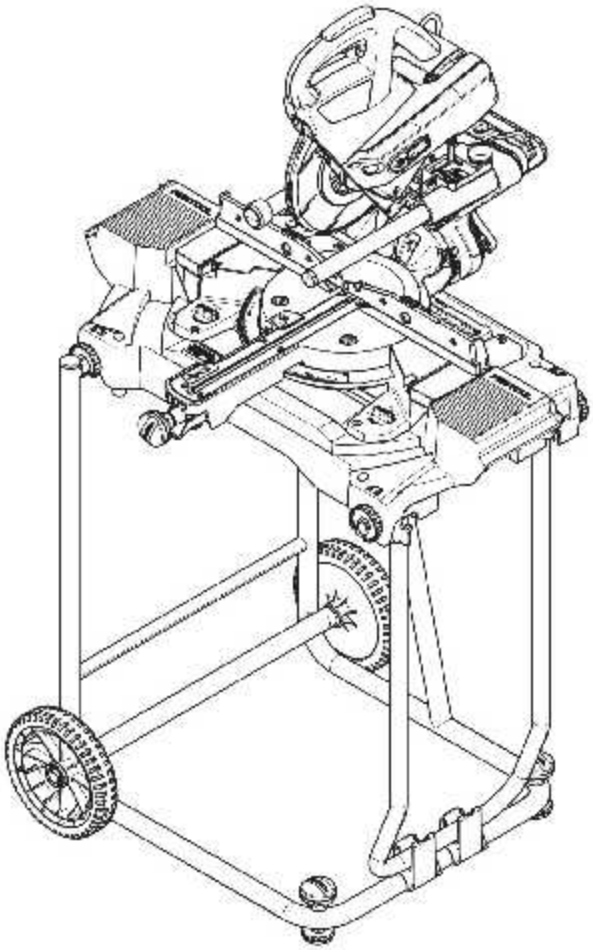

optional:
facultative: **UG-KAPEX KS60/UG-AD-KS60**
opcional:

6

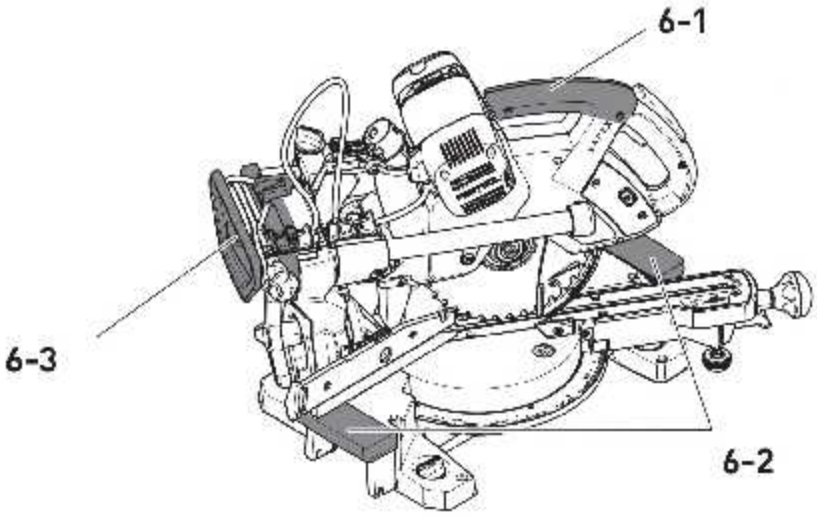

7

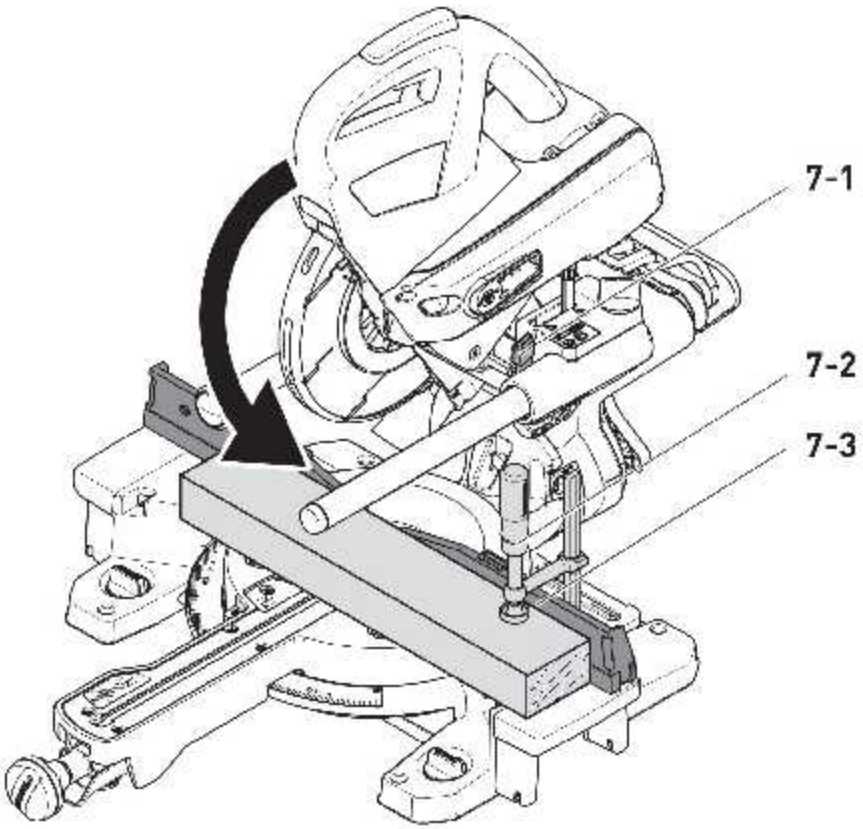

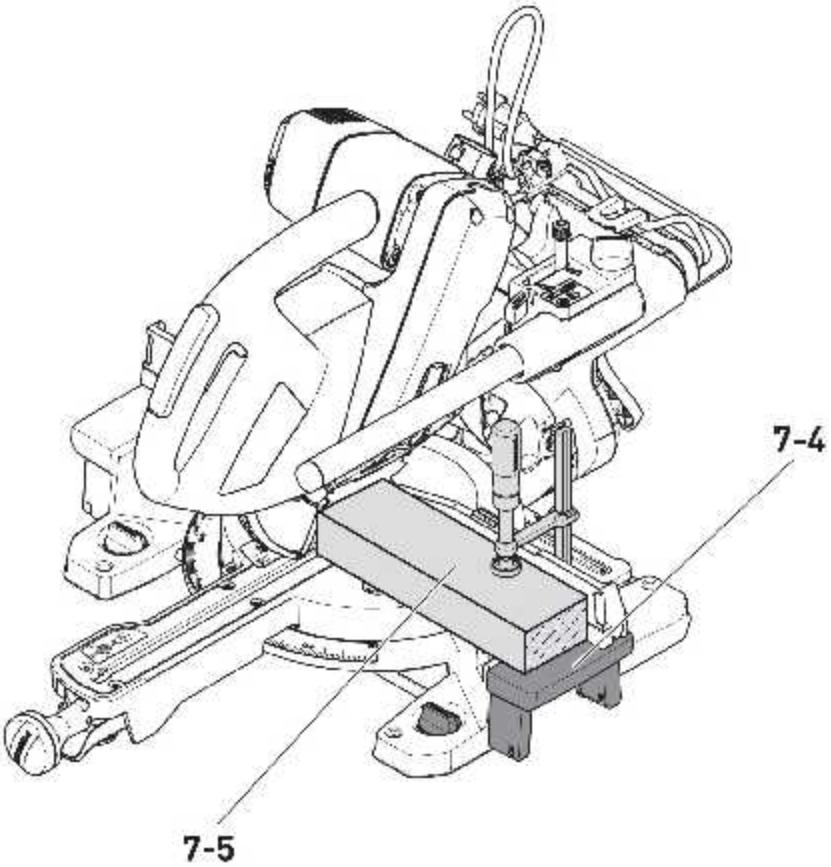

8

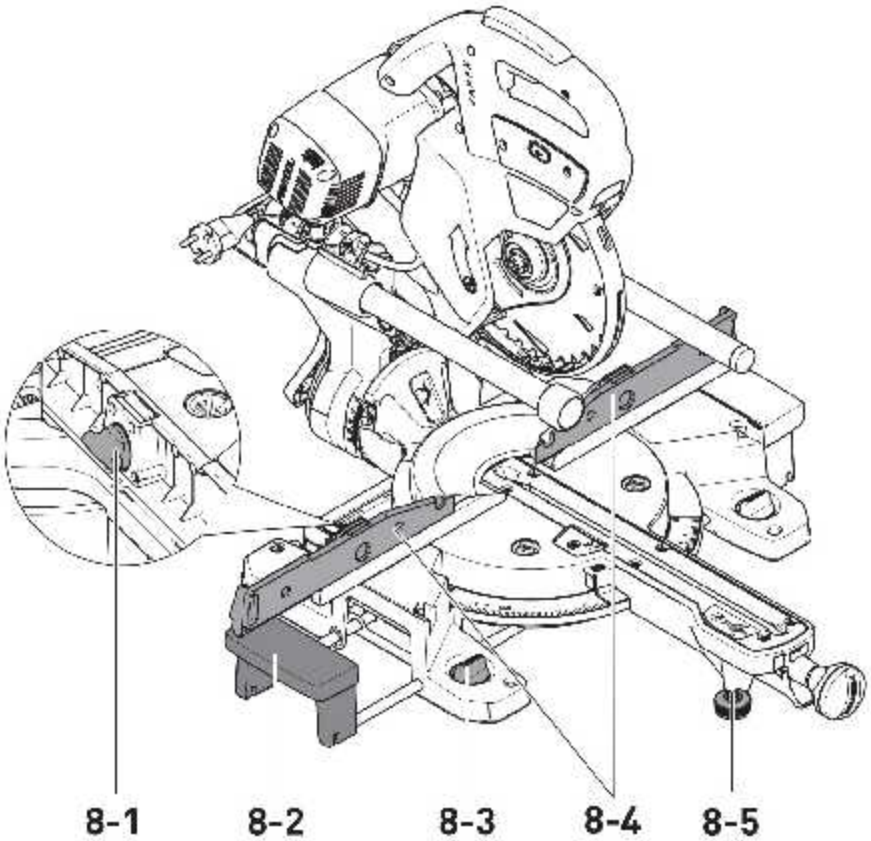

8A

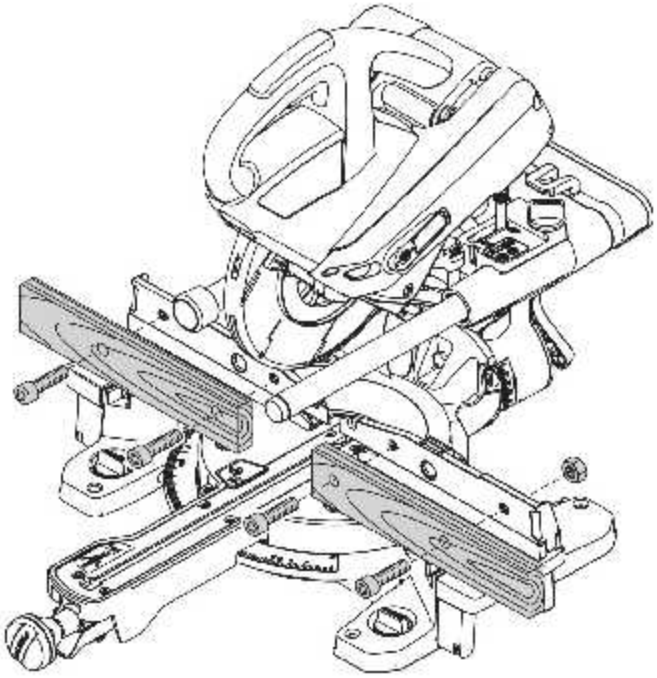

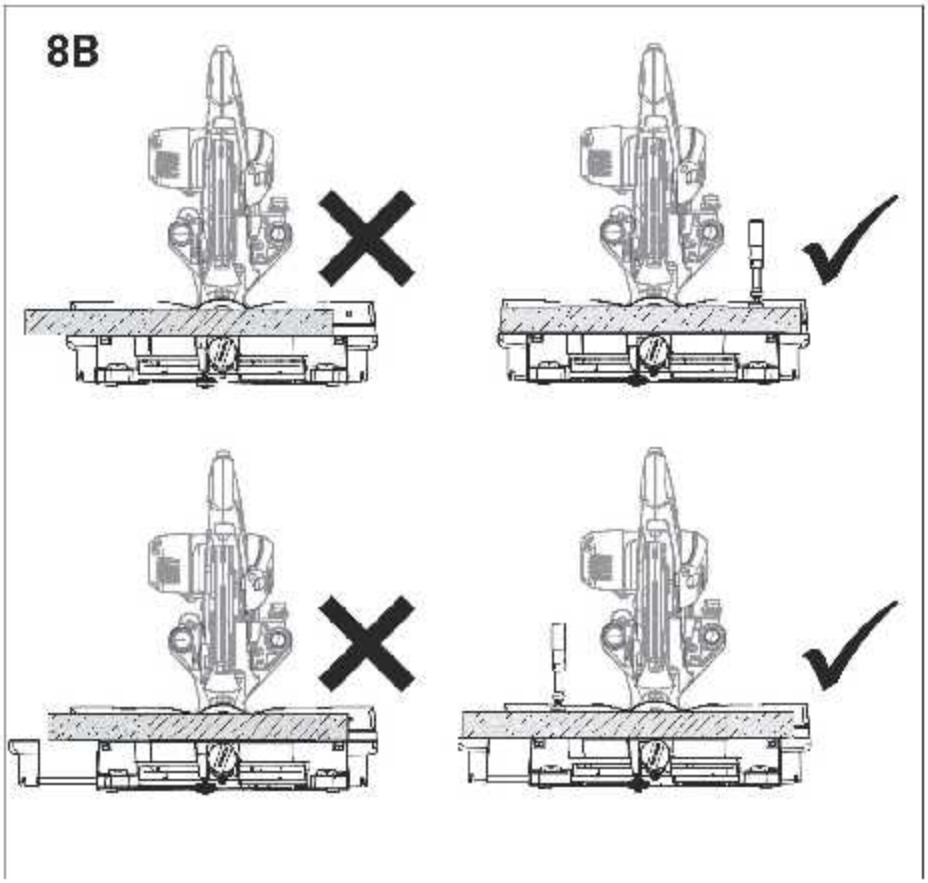
8B

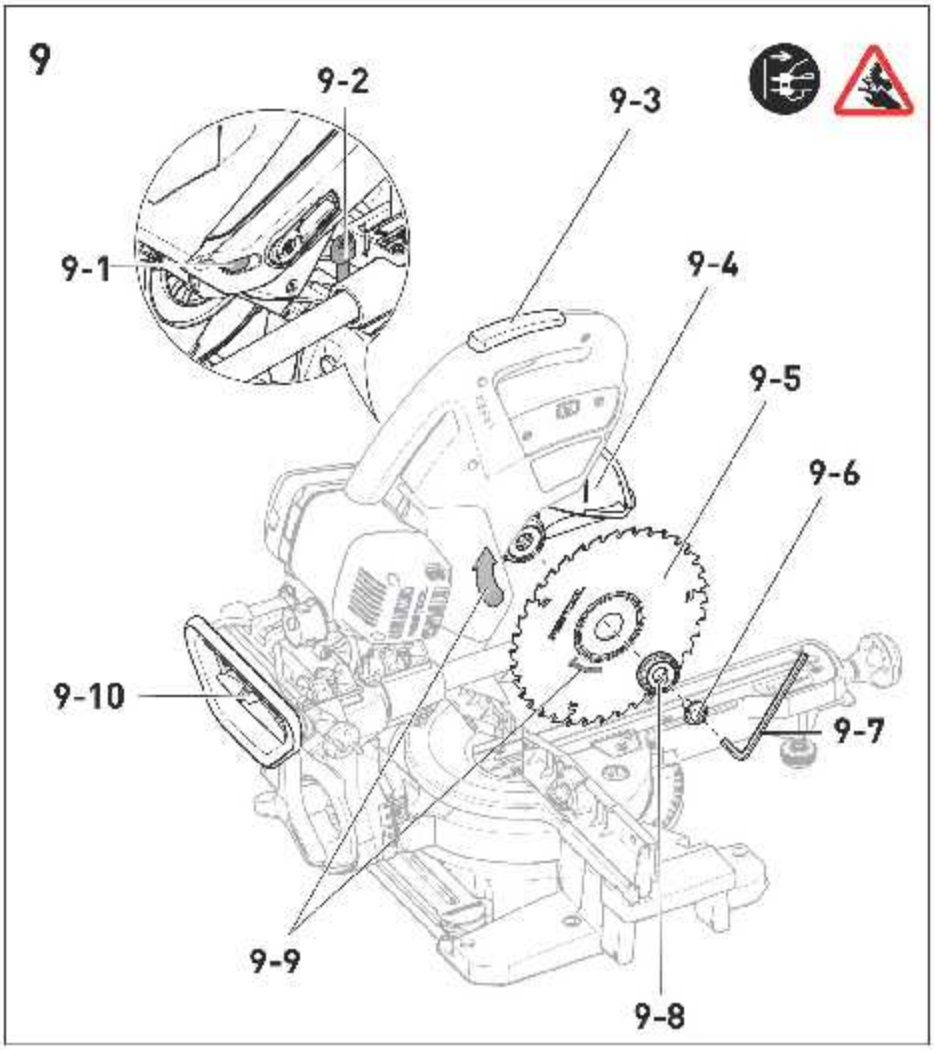
9
9-1
9-2
9-3
9-4
9-5
9-6
9-7
9-8
9-9
9-10

10

	0° 15° 22,5° 30° 45° 60°
	0° 15° 22,5° 30° 45° 60°

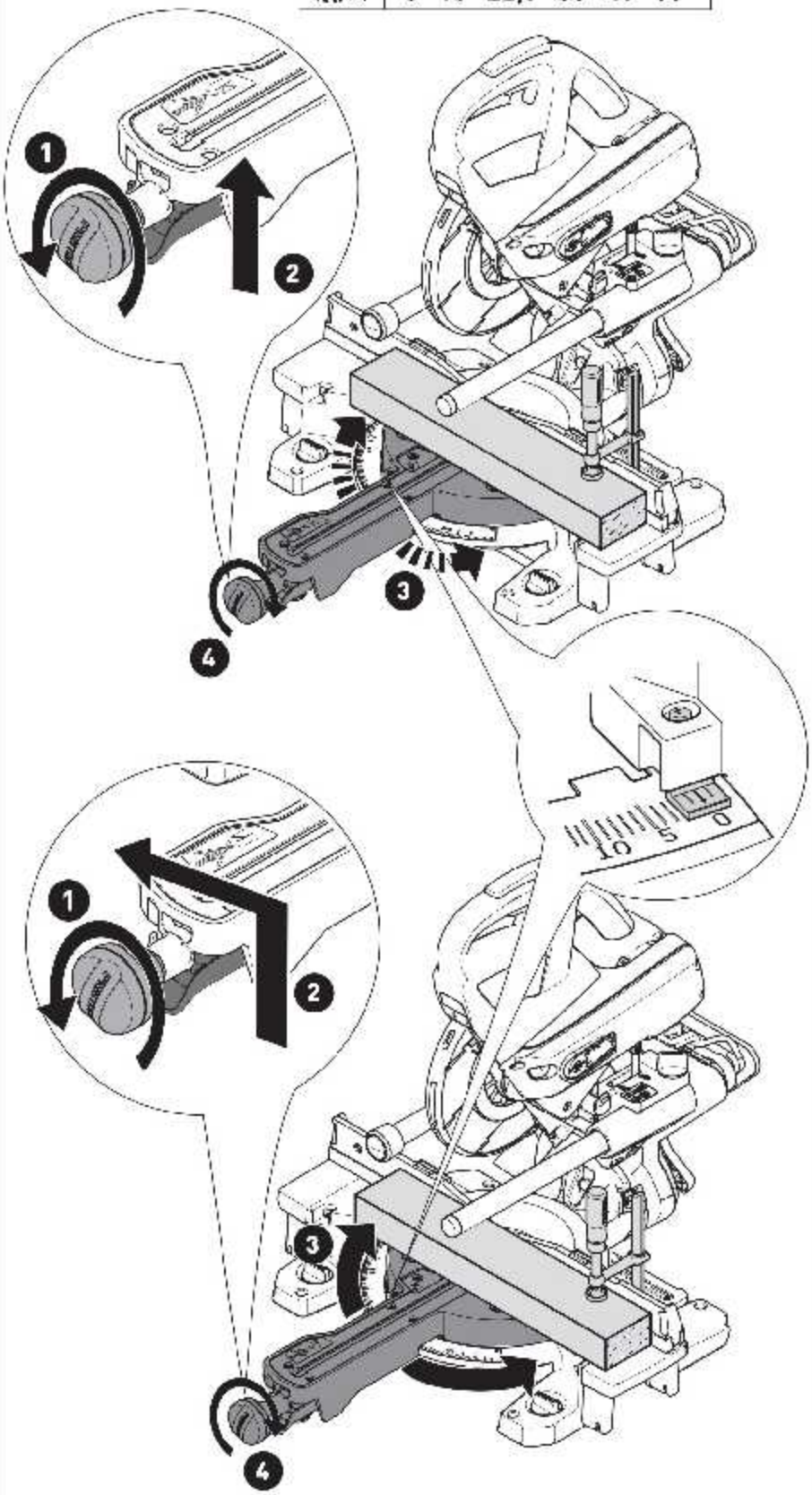

	0 - 60°
	0 - 60°

11

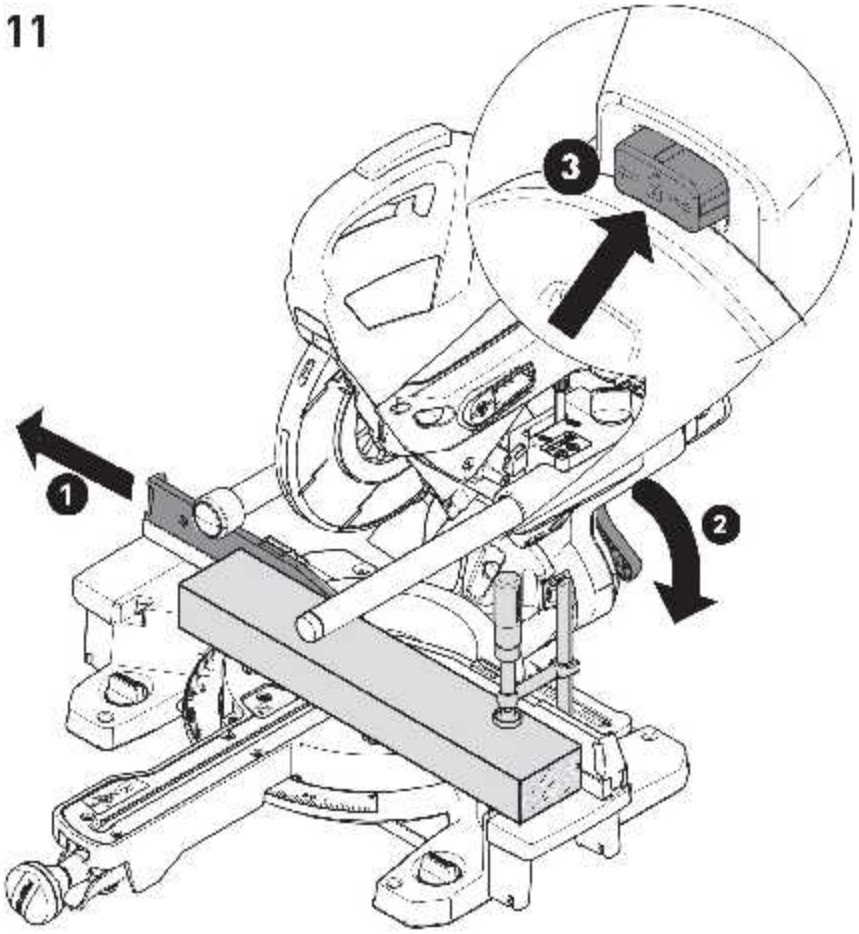

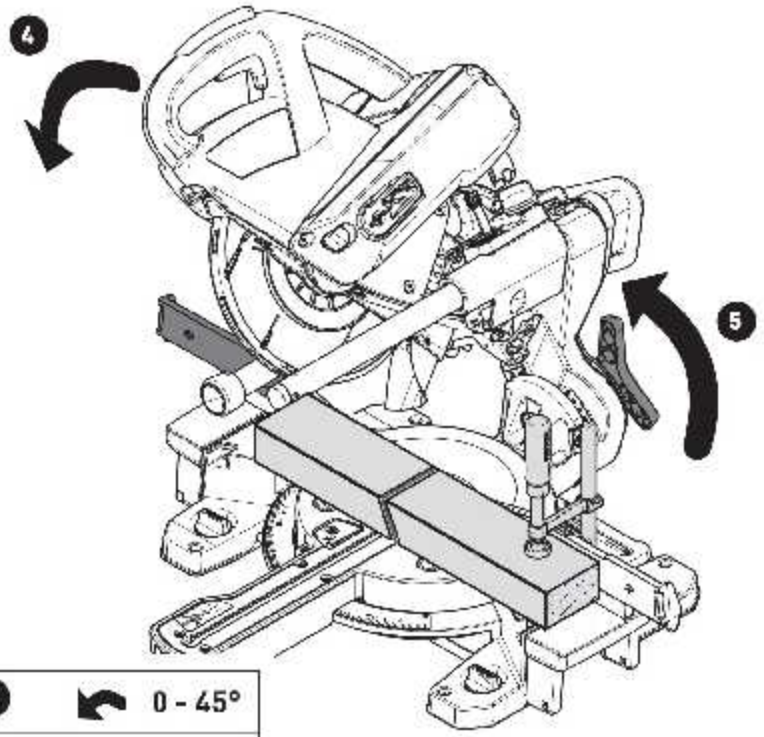

1x 4	0 - 45°
1x 3 2x 4	46 - 47°
1x 3, 4	0 - 45°
2x 3, 4	46 - 47°

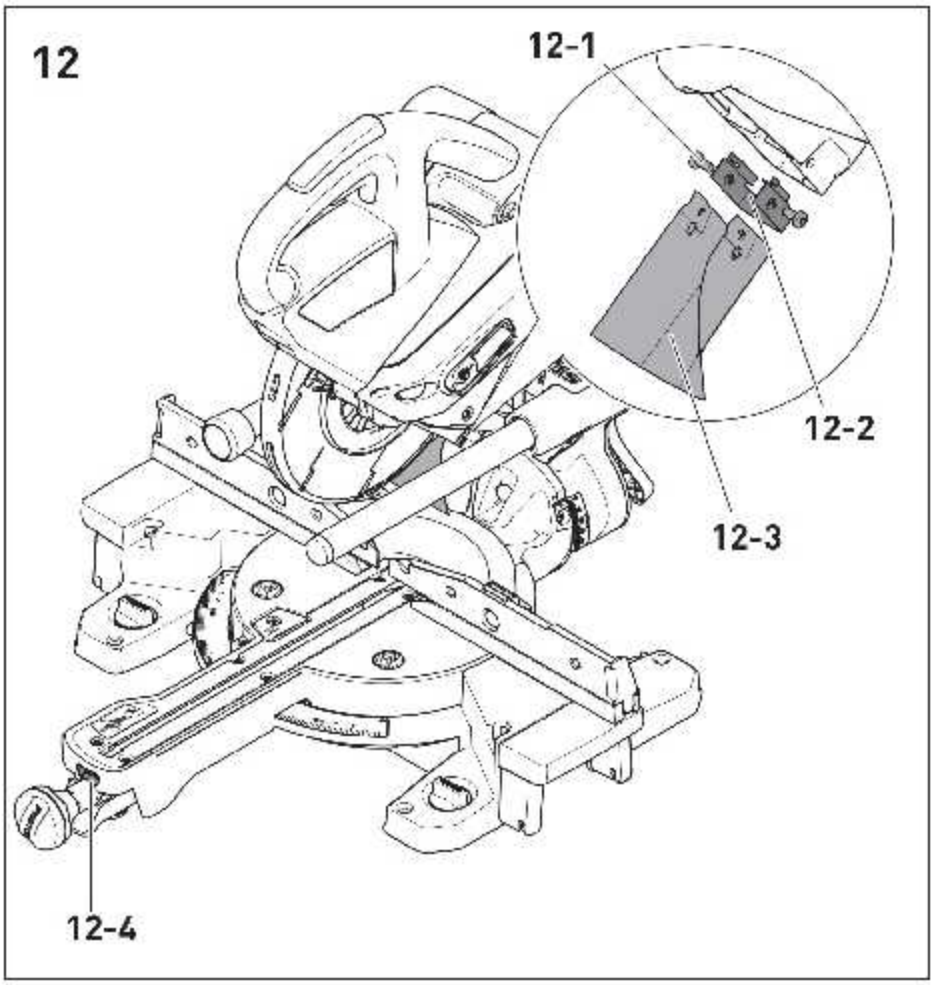
12
12-1
12-2
12-3
12-4

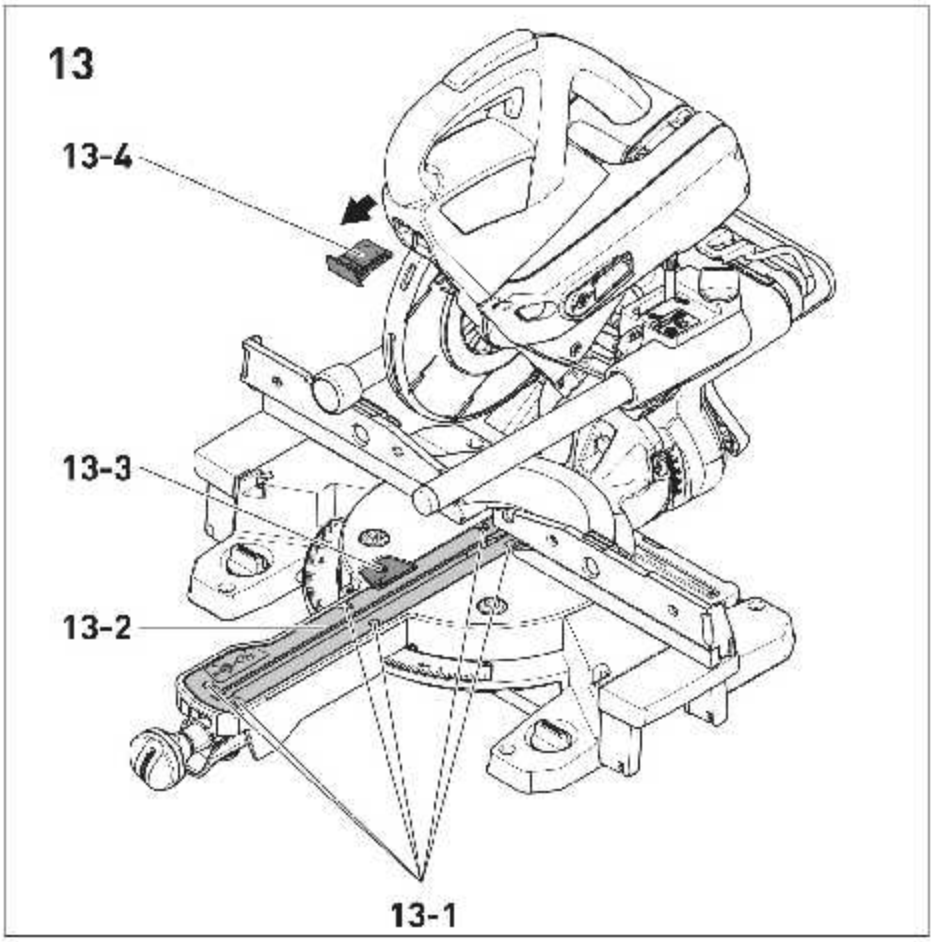
13
13-4
13-3
13-2
13-1

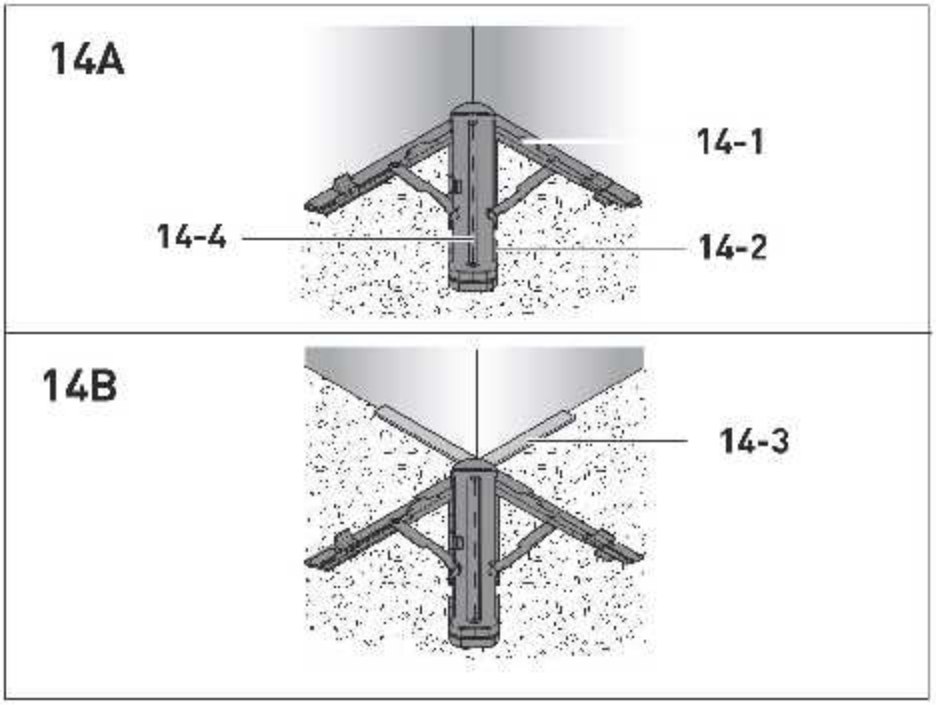
14A
14-1
14-4
14-2
14B
14-3

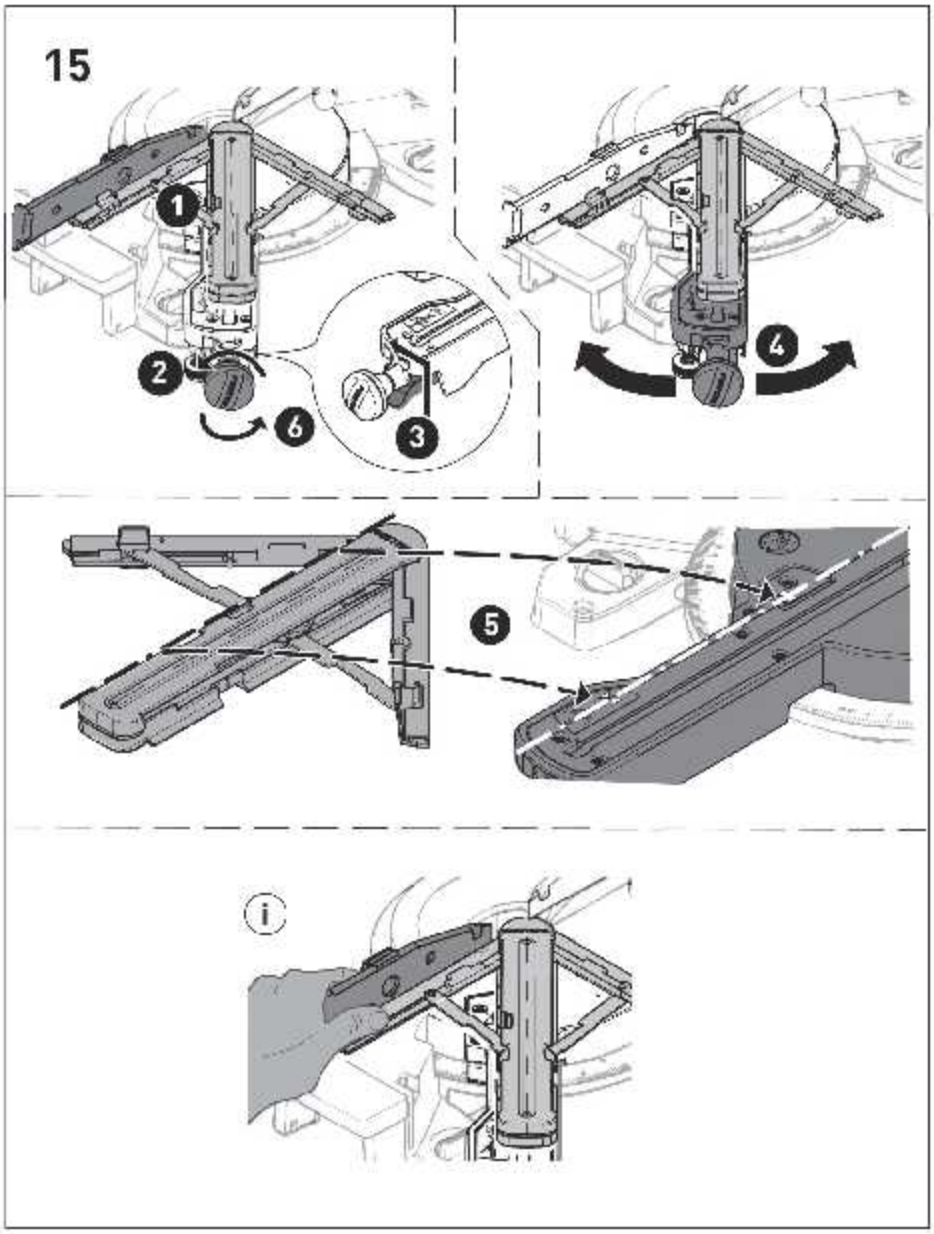
15
1
2
6
3
4
5
i

FESTOOL

Declaration of Conformity

We as the manufacturer **Festool GmbH, Wertstraße 20, 73240 Wendlingen, Germany** declare under our sole responsibility that the product(s):

Designation:	**Mitre saw**
Designation of Type(s):	**KS 60 E**
Serial number(s) [1]:	**200113, 10006965**

fulfills all the relevant provisions of the following UK Regulations:

- S.I. 2008/1597 — Supply of Machinery (Safety) Regulations 2008
- S.I. 2016/1091 — Electromagnetic Compatibility Regulations 2016
- S.I. 2012/3032 — Restriction of the Use of Certain Hazardous Substances in Electrical and Electronic Equipment Regulations 2012

and are manufactured in accordance with the following designated standards:

- BS EN 62841-1: 2015
- BS EN IEC 62841-3-9:2020+A11:2020
- BS EN 55014-1:2017
- BS EN 55014-2:2015
- BS EN IEC 61000-3-2:2019
- BS EN 61000-3-3:2013
- BS EN IEC 63000:2018

[1] *in the specified serial number range (S-Nr.) from 400000000 – 499999999*

UK CA

Place and date of declaration: Wendlingen, 15.04.2021

Signed on behalf of and in name of Festool GmbH

ppa.

Markus Stark
Head of Productdevelopment

i.V.

Ralf Brandt
Head of Productconformity

Zug- und Kappsäge Circular cross-cut saw Scie guidée	Seriennummer * Serial number * N° de série * (T-Nr.)
KS 60 E	10006965, 200113

bg **Акумулаторна пробивна отвертка.** Ние обявяваме с еднолична отговорност, че този продукт е съгласуван с всички релевантни изисквания на следните ръководни линии, норми или нормативни документи:

et **EÜ-vastavusdeklaratsioon.** Kinnitame ainuvastutajatena, et käesolev toode vastab järgmistele standarditele ja normdokumentidele:

hr **Deklaracija o EG-konformnosti.** Izjavljujemo pod vlastitom odgovornošću da je ovaj proizvod u skladu sa svim važnim zahtjevima sljedećih smjernica, normi ili normativnih isprava:

lv **ES konformitātes deklarācija.** Uzņemoties pilnu atbildību, mēs apliecinām, ka šis produkts atbilst šādām direktīvām, standartiem vai normatīvajiem dokumentiem:

lt **EB atitikties deklaracija.** Prisiimdami visą atsakomybę pareiškiame, kad šis gaminys tenkina visus aktualius šių direktyvų, normų arba normatyvinių dokumentų reikalavimus:

sl **ES Izjava o skladnosti.** S polno odgovornostjo izjavljamo, da je ta proizvod skladen z vsemi veljavnimi zahtevami naslednjih direktiv, standardov ali normativnih dokumentov:

hu **EU megfelelőségi nyilatkozat:** Kizárólagos felelősségünk tudatában kijelentjük, hogy ez a termék az alábbi irányelvek, szabványok vagy normatív dokumentumok minden vonatkozó követelményének megfelel:

el **Δήλωση πιστότητας ΕΚ:** Δηλώνουμε με αποκλειστική μας ευθύνη, ότι αυτό το προϊόν ταυτίζεται με όλες τις σχετικές απαιτήσεις των ακόλουθων οδηγιών, προτύπων ή εγγράφων τυποποίησης:

sk **ES-Vyhlásenie o zhode:** Zodpovedne vyhlasujeme, že tento produkt súhlasí so všetkými relevantnými požiadavkami nasledujúcich smerníc, noriem alebo normatívnych dokumentov:

ro **Declarația de conformitate CE:** Declarăm pe proprie răspundere că acest produs este conform cu toate cerințele relevante din următoarele directive, norme sau documente normative:

tr **AT uygunluk deklarasyonu:** Bütün sorumlulukları firmamıza ait olmak kaydıyla bu ürünün aşağıda açıklanan ilgili direktiflerin yönetmeliklerini, norm ve norm dokümanlarının koşullarını karşıladığını taahhüt ederiz.

sr **EZ deklaracija o usaglašenosti:** Mi izjavljujemo na sopstvenu odgovornost da je ovaj proizvod usklađen sa svim relevantnim zahtevima sledece direktive, standardima i normativnim dokumentima:

is **EB-samræmisyfirlýsing.** Við staðfestum hér með á eigin ábyrgð að þessi vara uppfyllir öll viðeigandi ákvæði eftirfarandi tilskipana með áorðnum breytingum og samræmist eftirfarandi stöðlum:

2006/42/EG, 2014/30/EU, 2011/65/EU

EN 62841-1: 2015 + AC:2015
EN 62841-3-9:2015 + AC:2016-09
EN 55014-1:2006 + A1:2009 + A2:2011
EN 55014-2:2015
EN 61000-3-2: 2014
EN 61000-3-3: 2013
EN 50581:2012

CE **Festool GmbH**
Wertstr. 20, D-73240 Wendlingen
GERMANY

Wendlingen, 2018-08-23

Dr. Wolfgang Knorr
CTO

i. V. R. Brandt

Ralf Brandt
Head of Standardization & Approbation

* im definierten Seriennummer-Bereich (S-Nr.) von 40000000 - 49999999
in the specified serial number range (S-Nr.) from 40000000 - 49999999
dans la plage de numéro de série (S-Nr.) de 40000000 - 49999999

Sadržaj

1 Simboli....3
2 Sigurnosne napomene....3
3 Namenska upotreba....7
4 Tehnički podaci....8
5 Elementi uređaja....8
6 Puštanje u rad....8
7 Podešavanja....9
8 Rad električnim alatom....11
9 Održavanje i nega....14
10 Pribor....15
11 Životna sredina....15

1 Simboli

Upozorenje na opštu opasnost

Upozorenje na električni udar

Uputstvo za upotrebu, pročitajte sigurnosne napomene!

Nosite zaštitu za sluh!

Nosite zaštitne rukavice!

Nosite respiratornu zaštitu!

Nosite zaštitne naočare!

Ne gledajte direktno u svetlost!

Ne bacajte u kućni otpad.

Smer obrtanja testere i lista testere

Savet, napomena

Uputstvo za rukovanje

Klasa zaštite II

Izvlačenje mrežnog utikača

Područje opasnosti! Držite ruke dalje!

Opasnost od nagnječenja prstiju i ruku!

Opasnost od sečenja usled slobodnog lista testere

CE oznaka: Potvrđuje usklađenost električnog alata sa direktivama Evropske zajednice.

2 Sigurnosne napomene

2.1 Opšte bezbednosne napomene za električni alat

UPOZORENJE! Pročitajte sve sigurnosne napomene, uputstva, ilustracije i tehničke podatke koje postoje za ovaj električni alat. Propusti do kojih može doći usled nepridržavanja sledećih uputstava mogu uzrokovati električni udar, požar i/ili teške povrede.

Čuvajte sve sigurnosne napomene i uputstva za buduće korišćenje.

Termin „Električni alat“ koji je korišćen u sigurnosnim napomenama odnosi se na električne alate sa mrežnim napajanjem (sa kablom za napajanje) i električne alate na baterijski pogon (bez kabla za napajanje).

1 BEZBEDNOST NA RADNOM MESTU

a. **Održavajte svoje radno područje čistim i dobro osvetljenim.** Nered ili neosvetljena radna područja mogu dovesti do nezgoda.

b. **Ne radite električnim alatom u eksplozivnoj sredini, u kojoj se nalaze zapaljive tečnosti, gasovi ili prašina.** Električni alati stvaraju varnice koje mogu upaliti prašinu ili isparenja.

c. **Držite decu i druge osobe podalje tokom korišćenja električnog alata.** Prilikom skretanja pažnje, možete izgubiti kontrolu nad električnim alatom.

2 ELEKTRIČNA SIGURNOST

a. **Priključni utikač električnog alata mora da se uklapa u utičnicu. Utikač se ne sme menjati ni u kom pogledu. Ne koristite razvodnik zajedno sa uzemljenim električnim alatima.** Nepromenjeni utikač i odgovarajuće utičnice smanjuju rizik električnog udara.

b. **Izbegnite kontakt tela sa uzemljenim površinama, kao na cevima, grejanju, pećima i frižiderima.** Postoji povećan rizik električnog udara kada je vaše telo uzemljeno.

c. **Ne izlažite električni alat kiši i vlazi.** Prodor vode u električni alat povećava rizik od električnog udara.

d. **Nemojte zloupotrebiti priključni vod kako biste električni alat nosili, kačili ili vukli utikač iz utičnice. Priključni vod držite na udaljenosti od izvora toplote, ulja, oštrih ivica ili pokretnih delova uređaja.** Oštećeni ili zamršeni priključni vodovi povećavaju rizik od električnog udara.
e. **Kada radite sa električnim alatom na otvorenom, koristite samo produžne kablove koji su pogodni i za rad spolja.** Upotreba odgovarajućeg produžnog kabla za rad spolja smanjuje rizik od električnog udara.
f. **Kada se rad električnog alata u vlažnoj sredini ne može izbeći, koristite strujnu zaštitnu sklopku.** Primena strujne zaštitne sklopke smanjuje rizik od električnog udara.

3 SIGURNOST OSOBA

a. **Budite pažljivi, vodite računa o tome šta radite i razumno koristite električni alat u radu. Nemojte koristiti električni alat kada ste umorni ili pod uticajem droga, alkohola ili lekova.** Trenutak nepažnje pri upotrebi električnog alata može dovesti do ozbiljnih povreda.
b. **Nosite ličnu zaštitnu opremu i uvek nosite zaštitne naočare.** Nošenje lične zaštitne opreme, poput maske za prašinu, neklizajućih sigurnosnih cipela, zaštitnog šlema ili zaštite za sluh, sve u zavisnosti od tipa i primene električnog alata, smanjuje rizik od povreda.
c. **Izbegavajte nenamerno puštanje u rad. Uverite se da je električni alat isključen pre nego što ga priključite na napajanje i/ili bateriju i pre nego što ga uzmete ili ponesete.** Ako pri nošenju električnog alata držite prst na prekidaču ili uključeni električni alat priključujete u strujno napajanje, to može dovesti do nezgoda.
d. **Uklonite alate za podešavanje ili ključ za zavrtanje, pre nego što uključite električni alat.** Alat ili ključ, koji se nalazi na okretnom delu električnog uređaja, može dovesti do povređivanja.
e. **Izbegavajte neprirodan položaj tela. Ostvarite siguran oslonac i održavajte ravnotežu u svakom trenutku.** Tako možete bolje kontrolisati električni uređaj u neočekivanim situacijama.
f. **Nosite odgovarajuću odeću. Nemojte nositi široku odeću ili nakit. Držite kosu i odeću podalje od okretnih delova.** Šira odeća, nakit ili duga kosa mogu biti zahvaćeni okretnim delovima.
g. **Kada je montirana oprema za usisavanje prašine i prihvat, uverite se da je priključena i da se pravilno koristi.** Upotreba uređaja za usisavanje prašine može umanjiti opasnost od nezgoda usled prašine.
h. **Uvek budite izuzetno oprezni i nemojte kršiti bezbednosna pravila za električne alate, čak i kada ste upoznati sa funkcionisanjem električnog alata nakon više upotreba.** Nemarno rukovanje može izazvati ozbiljne povrede u deliću sekunde.

4 UPOTREBA I RUKOVANJE ELEKTRIČNIM ALATOM

a. **Nemojte preopterećivati električni alat. Koristite za vaš rad za to predviđeni električni alat.** Sa odgovarajućim električnim alatom radićete bolje i sigurnije u navedenom području učinka.
b. **Ne koristite električni alat kod kojeg je prekidač neispravan.** Električni alat koji se ne može više uključiti ili isključiti je opasan i mora se popraviti.
c. **Izvucite utikač iz utičnice i/ili izvadite otklonjivu bateriju pre nego što izvršite podešavanje uređaja, vršite zamenu delova električnog alata ili odlažete električni alat.** Ova mera opreza sprečava nenameran start električnog alata.
d. **Čuvajte nekorišćene električne alate van dometa dece. Ne dozvolite korišćenje električnog alata osobama, koje nisu upoznate ili nisu pročitale ova uputstva.** Električni alati su opasni kada se koriste od strane neiskusnih osoba.
e. **Pažljivo održavajte električni alat i umetni alat. Kontrolišite da li pokretni delovi uređaja besprekorno funkcionišu i ne zaglavljuju, da li su delovi polomljeni ili oštećeni, tako da narušavaju funkciju električnog alata. Oštećene delove popravite pre primene električnog alata.** Uzrok mnogih nezgoda su loše održavani električni alati.
f. **Održavajte alate za rezanje oštrim i čistim.** Pažljivo negovani alati za rezanje sa oštrim ivicama za rezanje manje zaglavljuju i lakše se koriste.
g. **Koristite električni alat, umetni alat, umetne alate itd. u skladu sa ovim uputstvima. Razmotrite pritom radne uslove i delatnost koju treba izvršiti.** Upotreba električnih alata za druge osim za to pred-

viđene primene može dovesti do opasnih situacija.

h. **Održavajte ručke i površine za hvatanje suvim, čistim i uklanjajte ostatke ulja i masnoće sa njih.** Klizave ručke i površine za hvatanje onemogućavaju sigurno rukovanje i kontrolu električnog alata u neočekivanoj situaciji.

5 SERVIS

a. **Prepustite popravku svog električnog alata samo kvalifikovanim stručnim licima i koristite samo originalne rezervne delove.** Time će se garantovati da je ostala očuvana sigurnost vašeg električnog alata.

b. **Koristite za popravku i održavanje samo originalne delove.** Korišćenje opreme ili rezervnih delova koji za to nisu predviđeni može dovesti do električnog udara ili izazvati povrede.

2.2 Sigurnosne napomene specifične za mašinu

– **Potezne kružne testere su predviđene za sečenje drveta ili proizvoda od drveta, ne mogu se koristiti za sečenje metala poput štapova, šipki, zavrtnjeva, itd.** Abrazivna prašina vodi do blokiranja pokretnih delova kao i donje zaštitne haube. Varnice sagorevaju unutrašnju zaštitnu haubu, umetnutu ploču i druge plastične delove.

– **Fiksirajte radni komad po mogućstvu stegom. Ako radni komad držite rukom, morate udaljiti ruku najmanje 100 mm od svake strane lista testere. Ne koristite ovu testeru za sečenje komada koji su premali, da biste ih pričvrstili ili držali rukom.** Ako je vaša ruka preblizu lista testere, postoji povećan rizik od povrede usled kontakta sa listom testere.

– **Radni komad mora da bude fiksiran i da bude ili zategnut ili da do kraja bude pritisnut na sto. Ne gurajte radni komad u list testere i ne secite „slobodnih ruku“.** Labavi ili pokretni radni delovi bi mogli sa velikom brzinom da se izbace i da izazovu povrede.

– **Povucite testeru kroz radni komad. Izbegavajte da vučete testeru kroz radni komad. Podignite glavu za sečenje radi sečenja i bez sečenja ga prevucite preko radnog komada. Zatim uključite motor, zaokrenite jedinicu testere nadole i pritisnite testerom kroz radni komad.** Kod sečenja povlačenjem postoji opasnost da se list testere izdigne sa radnog komada i jedinica lista testere otme iz ruku korisnika.

– **Ne postavljajte ruku nikada preko obeležene linije, niti ispred, niti iza lista testere.** Pridržavanje radnog komada prekrštenim rukama, tj. držanje radnog komada levom rukom desno pored lista testere ili obratno, je veoma opasno.

– **Kod rotirajućeg lista testere, ne hvatajte iza graničnika. Ne dozvolite da sigurnosni razmak bude manji od 100 mm između ruke i rotirajućeg lista testere (važi na obe strane lista testere, npr. kod uklanjanja piljevine).** Moguće je ne uvideti blizinu lista testere i vaše ruke pa može doći do teških povreda.

– **Proverite radni komad pre sečenja. Ako je radni komad iskrivljen ili izobličen, razvucite ga do graničnika stranom koja je ka spolja iskrivljena. Postarajte se da duž linije komada ne postoji razmak između radnog komada, graničnika i stola.** Iskrivljeni ili izobličeni radni komadi se mogu uvrnuti ili pomeriti i prouzrokovati prilikom sečenja zaglavljivanje rotirajuće kružne testere. U radnom komadu se ne smeju nalaziti nokti ili strana tela.

– **Koristite prvo testeru kada je sto oslobođen alata, piljevine itd.; samo se radni komad sme nalaziti na stolu.** Manji otpaci, labavi komadi drveta ili drugi predmeti koji dolaze u dodir sa rotirajućim listom, mogu da se razlete velikom brzinom.

– **Secite samo po jedan radni komad.** Višestruko naslagani radni komadi se ne mogu primereno zategnuti ili pričvrstiti, pa prilikom testerisanja mogu skliznuti ili izazvati zaglavljivanje lista.

– **Pobrinite se za to da potezna testera pre upotrebe stoji na ravnoj, čvrstoj radnoj površini.** Ravna i čvrsta radna površina smanjuje opasnost od nestabilnosti potezne testere.

– **Planirajte vaš posao. Pazite da je kod svakog podešavanja poteznog ugla podesivi graničnik pravilno prilagođen i da podupire radni komad, a da pritom ne dođe u dodir sa listom ili zaštitnom haubom.** Bez uključivanja mašine i bez radnog komada na stolu treba simulirati potpun pokret sečenja lista testere, da bi se osiguralo da neće doći do smetnje ili opasnosti u graničniku.

– **Pobrinite se kod radnih komada koji su širi ili duži od gornje strane stola za primere-**

no pridržavanje, npr. produžavanjem stola ili nogarima testere. Radni alati koji su duži ili širi od stola potezne testere mogu se prevrnuti, ako nisu čvrsto pričvršćeni. Ako se odsečeni komad drveta ili radni komad prevrnu, može se dići donja zaštitna hauba ili nekontrolisano otpasti od rotirajućeg lista.

- **Ne koristite drugu osobu kao zamenu za produžetak stola ili kao dodatno pridržavanje.** Nestabilno pridržavanje može dovesti do zaglavljivanja radnog komada. Takođe radni komad se može tokom sečenja pomeriti i povući vas i pomagača ka rotirajućem listu.
- **Isečeni komad ne sme biti pritisnut naspram rotirajućeg lista testere.** Kada ima nedovoljno prostora, npr. kod korišćenja uzdužnih graničnika, isečeni deo može zaglaviti list i nasilno se razleteti.
- **Uvek koristite stegu ili predviđenu napravu kako biste okrugli materijal poput šipki ili cevi pravilno podupreli.** Šipke naginju tome da se otkotrljaju prilikom sečenja, čime list „čvrsto zagrize" i radni komad sa vašom rukom može biti uvučen u list.
- **Ostavite da list dostigne pun broj obrtaja pre nego što izvršite sečenje u radnom komadu.** To smanjuje rizik od izbacivanja radnog komada.
- **Kada je radni komad zaglavljen ili je list blokiran, isključite poteznu kružnu testeru. Sačekajte dok svi pokretni delovi ne dođu u stanje mirovanja, izvucite utikač i/ili izvadite akumulatorsku bateriju. U nastavku uklonite zaglavljeni materijal.** Kada prilikom takve blokade i dalje sečete može doći do gubitka kontrole ili oštećenja potezne kružne testere.
- **Otpustite prekidač nakon završenog sečenja, držite dole glavu testere i sačekajte stanje mirovanja lista, pre nego što uklonite isečeni komad.** Opasno je dosezati rukom u blizini pokretnog lista.
- **Držite čvrsto ručicu, ako pravite nepotpun rez testerom ili ako otpustite taster, pre nego što glava testere dostigne donji položaj.** Usled kočenja testere, glava testere može naglo da bude povučena nadole, što predstavlja rizik od povređivanja.

2.3 Ostale sigurnosne napomene

- **Koristite isključivo listove testere koji odgovaraju podacima za namensku upotrebu.** Listovi testere, koji ne odgovaraju delovima za montažu testere, rade neravnomerno i mogu da dovedu do izbacivanja i izletanja iverja iz materijala. Ovo iverje može da pogodi oko korisnika ili osoba koji se nalaze u blizini.
- **Koristite samo listove testere sa uglom pri testerisanju ≤ 0°.** Ugao pri testerisanju > 0° povlači testeru u radni komad. Postoji opasnost od povrede od testere koja pulsira ka nazad i rotirajućeg radnog komada.
- **Pre svake upotrebe proverite funkciju pomičnog zaštitnog poklopca.** Električni alat koristite samo ako funkcioniše bez smetnji.
- **Ne stavljajte ruke u otvor za izbacivanje strugotine.** Rotirajući delovi mogu da povrede ruke.
- **Prilikom rada može nastati prašina koja je štetna po zdravlje (npr. boje koji sadrže olovo, pojedine vrste drveta ili metala).** Dodirivanje ili udisanje ove prašine može da predstavlja opasnost za rukovaoca ili za osobe koje se nalaze u blizini. Obratite pažnju na sigurnosne propise koji važe u vašoj zemlji.
- Za zaštitu vašeg zdravlja nosite P2-respirator. U zatvorenim prostorijama se pobrinite za dovoljno provetravanje i priključite mobilni usisivač.
- Zamenite zasečene ili oštećene graničnike. Oštećeni graničnici mogu da se razlete prilikom rada sa testerom. Osobe koje se nalaze u blizini mogu se povrediti.
- **Koristite samo originalni Festool pribor i upotrebni materijal.** Samo pribor koji je testirao Festool je bezbedan i savršeno prilagođen uređaju i primeni.
- Koristite električni alat samo u zatvorenom prostoru i suvom okruženju.

Ne gledajte direktno u svetlo. Optično zračenje može da ošteti vid.

2.4 Preostali rizici

Uprkos pridržavanju svih relevantnih građevinskih propisa, prilikom upotrebe mašine mogu nastati još neke opasnosti, npr. usled:

- Dodirivanja rotirajućih delova sa strane: lista testere, stezne prirubnice, prirubnice-zavrtnja,
- Dodirivanja delova pod naponom dok je otvoreno kućište i dok je priključen mrežni utikač,
- razletanja delova radnog komada,

- razletanja delova alata kod oštećenih alatki,
- emisije buke,
- stvaranja prašine.

2.5 Obrada aluminijuma

Kod obrađivanja aluminijuma se iz sigurnosnih razloga treba pridržavati sledećih mera:

- Predspajanje strujne zaštitne sklopke (FI-, PRCD-).
- Električni alat priključite na odgovarajući uređaj za usisavanje.
- Čistite električni alat redovno od naslaga prašine u motornom kućištu.
- Koristite aluminijumski list testere.

Nosite zaštitne naočare!

2.6 Vrednosti emisije

Vrednosti određene prema EN 62841 iznose tipično:

Nivo pritiska zvuka	L_{PA} = 91 dB(A)
Nivo jačine zvuka	L_{WA} = 100 dB(A)
Nepouzdanost	K = 3 dB

OPREZ

Zvuk koji se javlja tokom rada
Oštećenje sluha

► Koristite zaštitu za sluh.

Navedene vrednosti emisije buke

- su izmerene nakon normiranog postupka provere i mogu da se koriste za poređenje nekog električnog alata sa drugim,
- mogu da se koriste i za privremenu procenu opterećenja.

OPREZ

Emisije buke mogu – u zavisnosti od načina na koji se električni alat koristi, a naročito u zavisnosti od toga koja vrsta radnog komada se koristi – tokom stvarnog korišćenja električnog alata, da odstupaju od unetih vrednosti.

► Odredite bezbednosne mere za zaštitu operatera, koje se zasnivaju na proceni opterećenja u stvarnim uslovima korišćenja. (Tu su uzeti u obzir svi udeli radnog ciklusa, npr. vremena kada je električni alat bio isključen, i vremena kada je on bio uključen, ali je radio bez opterećenja.)

3 Namenska upotreba

Električni alat je kao nepokretan uređaj namenjen za testerisanje drveta, plastike, aluminijumskih profila i uporedivih materijala. Drugi materijali, naročito čelik, beton i mineralni materijali, se ne smeju obrađivati.

Koristite samo Festool listove testere koji su predviđeni za korišćenje sa ovim električnim alatom.

Listovi testere moraju da sadrže sledeće podatke:

- Prečnik lista testere 216 mm
- Širina reza 2,3 mm (odgovara širini zubaca)
- Prihvatni otvor 30 mm
- Debljina osnovnog lista 1,6 mm
- List testere u skladu sa EN 847-1
- List testere sa uglom skidanja strugotine ⩽ 0°
- predviđen za brojeve obrtaja preko **5000** min^{-1}.

Festool listovi testera su u skladu sa standardom EN 847-1.

Secite samo materijale za koje je odgovarajući list testere namenjen prema svojoj izradi.

Ovaj električni alat se isključivo sme koristiti od strane stručnih lica ili obučenog osoblja.

U slučaju oštećenja i nezgoda prilikom upotrebe koja nije u skladu sa propisima, odgovornost snosi korisnik.

4 Tehnički podaci

Testera sa uzdužnim i poprečnim rezom	KS 60 E
Snaga	1200 W
Dovod struje	220-240 V~ 50-60 Hz
Broj obrtaja (prazan hod)	1300 - 3500 min^{-1}
Broj obrtaja maks.[1]	5000 min^{-1}
Maks. potezni ugao	60° levo/desno
Maks nagibni ugao	47/46° levo/desno
Dimenzije lista testere	216 x 2,3 x 30 mm
Težina prema EPTA proceduri 01:2014	17,8 kg

5 Elementi uređaja

[1-1] Drška

[1-2] Sigurnosni taster

[1-3] Prekidač za uključivanje/isključivanje

[1-4] Poluga za ograničenje dubine žleba

[1-5] Obrtno dugme za uzdužnu blokadu

[1-6] Poluga za transportnu blokadu

Zaustavljanje osovine

[1-8] Poravnanje graničnika (sa obe strane)

[1-9] Obrtna dugmad za fiksiranje proširenja stola (sa obe strane)

[1-10] Prikaz ugla za potezno sečenje

[1-11] Poluga za uklapanje poteznog ugla

[1-12] Obrtni tanjir

[1-13] Pomični zaštitni poklopac

[2-1] Kablovska stezaljka

[2-2] Nastavci za usisavanje

[2-3] <PosNumber/>prekidač za uključivanje/isključivanje za glavno svetlo (delimično pribor)

[2-4] Navojna stega FSZ120

[2-5] Točkići za podešavanje broja obrtaja

[2-6] Obrtno dugme za fiksiranje obrtnog tanjira

[2-7] Proširenje stola (sa obe strane)

[2-8] Garaža uglomera za fiksiranje vinkli

[2-9] Zvezdasta ručka za fiksiranje ugla nagiba

[2-10] Ključ garaže za unutrašnji šestougaoni ključ

[2-11] Motalica za kabl sa integrisanom ručkom za nošenje

[3] Uklonite transportni osigurač

[4] Izolovane površine za hvatanje (posivljena oblast)

Navedene ilustracije se nalaze u uputstvu za upotrebu na nemačkom jeziku.

6 Puštanje u rad

6.1 Prvo puštanje u rad

UPOZORENJE

Nedozvoljeni napon ili frekvencija!

Opasnost od nezgoda

- Obratite pažnju na podatke na tipskoj pločici.
- Vodite računa o lokalnim specifičnostima.

Obratite pažnju na siguran oslonac električnog alata. Opasnost od prevrtanja. Po potrebi obratite pažnju na uputstvo za montažu za višenamenski sto MFT ili radnu podlogu UG-KAPEX KS 60.

- Uklonite transportni osigurač **[3]**.
  - Uklonite zaštitnu futrolu sa leve uzdužne šine ❶.
  - Pritisnite na dole agregat sečenja, pritom razdvojite pričvršćenu kablovsku vezicu ❷.
  - Svucite kopču oko blokade nagiba ❸.
- Postavite mašinu i dovedite je u radnu poziciju.

[1] maks. broj obrta koji nastupa prilikom neispravne elektronike.

6.2 Postavljanje i pričvršćivanje [5]

Pre svih radova na mašini izvucite utikač.

Pre pričvršćivanja, ukoliko je poželjno, montirajte potporne nogare A-SYS-KS60 (opcioni pribor). Sa ovim potpornim nogarima radna površina na obrtnom tanjiru će imati istu visinu kao Systainer 1. Sa ovim Systainer-ima se dugački radni komadi onda mogu podupreti **[5]**.

Postoje sledeće mogućnosti pričvršćivanja:

Pričvrstite mašinu tako, da tokom radova mašina ne može skliznuti.

Zavrtnji [5A]: Pričvrstite mašinu na radnu površinu sa četiri zavrtnja. Za to služe otvori **[5A-1]** na četiri tačke oslonca stola za sečenje.

Navojne stege [5B]: Pričvrstite mašinu sa navojnim stegama **[5B-1]**na radnu površinu. Tačke oslonca služe za sigurno pričvršćivanje uz razmatranje težišta.

Komplet za zatezanje za MFT **[5C]**: Pričvrstite mašinu sa kompletom za zatezanje**[5C-2]** na Festool višenamenskom stolu MFT/3 ili MFT/Kapex (SZ-KS). Za to služe obostrane šestougaone rupe **[5C-1]** blizu proširenja stola.

Radna podloga **UG-KAPEX KS 60[5D]**: Obratite pažnju na uputstvo za montažu priloženo uz radnu podlogu.

6.3 Transport

OPREZ

Opasnost od prignječenja

Agregat sečenja se može rasklopiti/izvesti

- Transport mašine mora uvek da usledi u za to predviđenom transportnom položaju.

Opasnost od povređivanja! Mašina može prilikom nošenja da sklizne iz ruku. Mašinu uvek držite sa obe ruke za predviđene ručke za nošenje **[6]**.

Osiguranje mašine (transportni položaj)

- Napojni kabl obmotajte na motalicu za kabl **[2-11]** i fiksirajte kablovskom stezaljkom **[2-1]**.
- Pomerite agregat sečenja u zadnji položaj i blokirajte sa obrtnim dugmetom **[1-5]**.
- Nagnite agregat sečenja u uspravan položaj.
  - Otpustite zvezdastu ručku **[2-9]**,
  - Postavite agregat sečenja u uspravan položaj,
  - Zakrenite zvezdastu ručku.
- Blokirajte agregat sečenja.
  - Pritisnite sigurnosni taster i držite **[1-2]**.
  - Agregat sečenja pomerajte nadole do graničnika.
  - Pomerite polugu za transportnu blokadu **[1-6]**.
  - Otpustite sigurnosni taster.

  Agregat sečenja ostaje u donjem položaju.
- Zakrenite obrtni tanjir u desni položaj.
  - Otpustite obrtno dugme **[2-6]**.
  - Pritisnite i držite uklopnu polugu **[1-11]**.
  - Obrtni tanjir **[1-12]** zakrenite udesno do graničnika.
  - Otpustite uklopnu polugu, zatvorite obrtno dugme.

*Mašina je u transportnom položaju **[6]**.*

Predviđene ručke za nošenje su ručke na agregatu sečenja **[6-1]**, u motalici za kabl **[6-3]** i proširenjima stola **[6-2] (u fiksiranom stanju!)**.

6.4 Radna pozicija

Otključavanje mašine (radna pozicija)

- Zaokrenuti agregat sečenja u vertikalan položaj (vertikalan list testere)**[10]**.
- Agregat sečenja pomerati na dole do graničnika i zadržati.
- Pomeriti polugu za transportnu blokadu **[1-6]**.
- Sporo na gore voditi agregat sečenja.
- Odmotajte napojni kabl i utaknite utikač.

Mašina je spremna za rad.

6.5 Uključivanje/isključivanje

- Proveriti električnu sigurnost strujnog priključka
- Uspostavite radnu poziciju odn. otpustite zaključavanje agregata sečenja.
- Pritisnuti sigurnosni prekidač i držati **[1-2]**.
- Pritisnite i držite prekidač za uključivanje/isključivanje **[1-3]**.

  Pritisnite prekidač za uključivanje

  nakon puštanja = Isključeno

7 Podešavanja

7.1 Elektronika

Mašina poseduje elektroniku sa sledećim osobinama:

Dobar start

Elektronsko regulisano lagano pokretanje brine za pokretanje električnog alata bez trzanja.

Regulacija broja obrtaja

Broj obrtaja se može podešavati pomoću točkića za podešavanje neprekidno u opsegu broja obrtaja **[2-5]**. Tako možete optimalno prilagodi-

ti brzinu rezanja odgovarajućem materijalu.(vidi tabelu)

Preporučena podešavanja točkića za podešavanje	
Drvo	3 - 6
Plastika	3 - 5
Fiber materijali	1 - 3
Aluminijumski i NE-profili	3 - 6

Ograničenje struje

Ograničenje struje sprečava preveliki ulaz struje pri ekstremnom preopterećenju. To može dovesti do smanjivanja broja obrtaja motora. Nakon rasterećenja se motor odmah ponovo uključuje.

Osigurač za temperaturu

U slučaju previsoke temperature motora dovod struje i broj obrtaja se smanjuju. Električni alat radi sa smanjenom snagom kako bi bilo omogućeno brzo hlađenje putem ventilacije motora. Nakon hlađenja električni alat se vraća samostalno na punu snagu.

7.2 Priključite mobilni usisivač

UPOZORENJE

Ugroženost zdravlja usled prašine

- Nikada nemojte raditi bez sistema za usisavanje.
- Poštujte nacionalne propise.

Festool mobilni usisivač

Na ugaoni komad, na nastavke za usisavanje [2-2] , možete da priključite Festool mobilni usisivač sa usisnim crevom prečnika od 27 mm ili 36 mm (36 mm radi manje opasnosti od začepljivanja).

7.3 Podešavanje poravnanja graničnika [8]

Specijalna podešavanja za nagnute rezove mogu pomeranje poravnanja graničnika da učine neophodnim. Kod nagnutih rezova postoji opasnost da se poravnanja graničnika zaseku.

- Otvorite obrtna dugmad (sa obe strane) **[8-1]**.
- Pomerite poravnanja graničnika **[8-4]** tako da postoji maksimalni razmak od 8 mm do lista testere.
- Probnim spuštanjem agregata sečenja, u isključenom stanju, proverite, da li list testere dodiruje poravnanja graničnika.
- Zatvorite obrtna dugmad.

Radna površina poravnanja graničnika se može individualno prilagoditi, tako što se pričvršćuju predviđena udarna drvca **[8A]**. Ovde bi trebalo obratiti pažnju na to da funkcionalnost testere ne bude ograničena.

7.4 Prilagođavanje proširenje stola

- Otvorite obrtno dugme **[8-3]**.
- Proširenje stola **[8-2]** izvucite toliko da se radni komad potpuno naleže.
- Zatvorite obrtno dugme.

Ukoliko radni komad i pored maksimalno izvučenog proširenja stola, stoji iznad, radni komad se mora drugačije podupreti.

7.5 Odabir lista testere

Festool listovi testere su označeni krugom u boji. Boja kruga označava materijal koji je namenjen za list testere.

Boja	Materijal	Simbol
Žuto	Drvo, mekana plastika	
Crveno	Plastika/mineralna sirovina	
Zeleno	Građevinski materijali	
Plavo	Aluminijum, čelik/ sendvič-paneli	Al

7.6 Zameniti list testere [9]

UPOZORENJE

Opasnost od povreda, strujni udar

- Pre svih radova na mašini izvucite utikač iz utičnice!

OPREZ

Vreo i oštar alat

Opasnost od povređivanja

- Ne koristite tupe i neispravne alate za upotrebu!
- Nositi zaštitne rukavice prilikom menjanja listova testere.

Pripremiti mašinu

- Izvucite utikač, obmotajte napojni kabl.
- Agregat sečenja pomerajte nadole do graničnika.
- Pomerite polugu za transportnu blokadu **[9-2]**.
- Lagano vodite agregat sečenja nagore.

► Uklonite šestougaoni ključ **[9-7]** iz držača na motalici za kabl **[9-10]** (ključ garaže).

Demontaža lista testere

► Pritisnite i držite zaustavljanje osovine **[9-1]**.
► Okrenite list testere pomoću šestougaonog ključa **[9-7]** dok se zaustavljanje osovine ne uklopi.
► Otpustite zavrtanj [9-6] sa šestougaonim ključem **(levi navoj, okrenite u smeru strelice!)**.
► Uklonite zavrtanj i prirubnicu **[9-8]**.
► Otpustite zaustavljanje osovine.
► Pritisnite sigurnosni taster i držite **[9-3]**.
► Pomični zaštitni poklopac **[9-4]** povucite sa jednom rukom nagore i držite.
► Skinite list testere **[9-5]**.

Montaža lista testere

List testere i prirubnica moraju biti slobodni od prašine i nečistoća kako bi se obezbedio slobodan rad lista testere.

⚠ List testere i prirubnica moraju biti slobodni od prašine i nečistoća kako bi se obezbedio slobodan rad lista testere.

► Postavite novi list testere **[9-5]**.

⚠ Natpis lista testere mora biti vidljiv. Smer obrtanja lista testere mora se podudarati sa smerom strelice **[9-9]**!

► Prirubnicu **[9-8]** tako postavite da se povežu oblici uklapanja prirubnice, prijemnog navoja i lista testere.
► Pritisnite i držite zaustavljanje osovine **[9-1]**.
► Okrenite list testere pomoću šestougaonog ključa **[9-7]** dok se zaustavljanje osovine ne uklopi.
► Postavite zavrtanj **[9-6]** i čvrsto pritegnite suprotno od smera strelice.

⚠ **Opasnost od povređivanja!**Proverite nakon svake zamene lista testere da li je list testere čvrsto užlebljen. List testere se usled labavog zavrtnja može otpustiti.

8 Rad električnim alatom

⚠ **UPOZORENJE**

Delovi alata/delovi radnog komada koji su se razleteli

Opasnost od povreda

► Nosite zaštitne naočare!
► Držite dalje druge osobe prilikom korišćenja.
► Radne komade uvek čvrsto zategnite.
► Navojne stege moraju u potpunosti da naležu.

⚠ **UPOZORENJE**

Pomični zaštitni poklopac se ne zatvara

Opasnost od povreda

► Prekinite postupak sečenja.
► Izvucite napojni kabl, uklonite ostatke sečenja. Kod oštećenja pomičnog zaštitnog poklopca isti zamenite.

Za siguran rad

⚠ Prilikom rada obratite pažnju na sve uvedene sigurnosne napomene, kao i na sledeća pravila:

– Pravilna radna pozicija:
  – napred na korisničkoj strani;
  – spreda ka testeri;
  – u ravni sa listom testere.
– Električni alat uvek prilikom radova držite sa obe ruke za dršku **[1-1]**. Slobodnu ruku uvek držite van područja opasnosti.
– Električni alat samo u uključenom stanju dovedite do predmeta obrade.
– Prilagodite brzinu pomicanja, kako biste sprečili preopterećenje mašine, kao i topljenje plastike, prilikom sečenja plastike.
– Uverite se da su zvezdasta ručka **[2-9]** i obrtno dugme **[2-6]** privučeni.
– Ne radite u slučaju neispravne elektronike električnog alata, pošto to može dovesti do povećanog broja obrtaja. Neispravnu elektroniku prepoznaćete po izostavljenom laganom pokretanju, kada nije moguća regulacija broja obrtaja i po stvaranju dima ili mirisa paljevine iz mašine.

8.1 Zatezanje radnih elemenata

Upozorenje! Obratite pažnju na svojstva radnog komada:

Opasnost od povređivanja

Čvrsto užlebljenje - postavite radne komade na poravnanju graničnika. Ne obrađujte radne komade, koji se ne mogu sigurno zategnuti.

Veličina - Ne obrađujte premale radne komade. Odsečeni preostali komad, u dužini, ne treba iz sigurnosnih razloga **da bude manji od 30 mm**. Mali radni komadi mogu da budu povučeni sa lista testere unazad u prorez između lista testere i poravnanja graničnika.

Pravilno podupiranje - obratite pažnju na maksimalne dimenzije radnih komada. Uvek koristite i pričvrstite produžetke podloge radnih komada. U radnom komadu se mogu pojaviti unutrašnji naponi, koji mogu dovesti do iznenadne promene oblika. Po potrebi obratite pažnju na napomene za dimenzije radnih komada (videti poglavlje 7.4).

Za zatezanje postupiti na sledeći način [7]

- Agregat sečenja pritiskati nadole do graničnika.
- Pomerite polugu za transportnu blokadu **[7-1]**.
- Lagano vodite agregat sečenja nagore.
- Položite radni komad u ravni sa poravnanjem graničnika **[7-3]**.
- Pričvrstite radni komad sa navojnom stegom **[7-2]**.
- Proverite da li je radni komad čvrsto užlebljen.

8.2 Obraćanje pažnje na dimenzije radnih komada

Maksimalne dimenzije radnog komada bez proširenja sa delovima pribora

Potezni ugao/ugao nagiba prema skali	Visina x širinax dužina
0°/0°	60 x 305 x 720 mm
45°/0°	60 x 215 x 720 mm
0°/45° desno	20 x 305 x 720 mm
0°/45° levo	40 x 305 x 720 mm
45°/45° desno	20 x 215 x 720 mm
45°/45° levo	40 x 215 x 720 mm

Maksimalne dimenzije radnog komada kod montaže zajedno sa UG-KS60 i KA-KS60

Maksimalna visina i širina radnog komada se ne menja montažom delova pribora. Radna površina se kod montaže radne podloge poravnava sa radnom podlogom kod izvučenog proširenja stola.

Ubačeni deo pribora	Dužina
UG-AD-KS60	720 mm
KA-KS60 (jednostrano)	1880-2800 mm
KA-KS60 (sa obe strane)	3360-5200 mm

Dugački radni komadi

Dodatno poduprite radne komade, koji se izdižu iznad površine sečenja:

- Dodatno poduprite radne komade, koji se izdižu iznad površine sečenja:
- Prilagodite proširenje stola, videti poglavlje 7.4.
- Ukoliko radni komad i dalje viri iznad, proširenje stola ponovo uvucite i montirajte vodilicu KA-KS60, ili povisite kružnu testeru sa poprečnim rezom pomoću stopica zavrtnjeva A-SYS-KS60 i potom poduprite radne komade pomoću Systainer-a T-LOC SYS-MFT veličine Systainer-a 1.
- Osigurajte radni komad sa dodatnim navojnim stegama.

Tanki radni komadi

Tanki radni komadi mogu prilikom sečenja podrhtavati ili se polomiti.

- Tanki radni komadi mogu prilikom sečenja podrhtavati ili se polomiti.
- Pojačavanje radnog komada: Zategnite zajedno sa izrezanim drvetom.

Teški radni komadi

- Da biste obezbedili stabilnost mašine i prilikom sečenja teških radnih komada, potpornu stopicu **[8-5]** postavite u ravni sa podlogom.

8.3 Sečenje radnog komada

Provera pokretljivosti pomičnog zaštitnog poklopca

U svakom trenutku mora biti moguće slobodno pokretanje pomičnog zaštitnog poklopca i samostalno zatvaranje.

- Izvucite utikač.
- Uhvatite rukom pomični zaštitni poklopac i probno ga gurnite u agregat sečenja.
  Pomični zaštitni poklopac se mora sa lakoćom pomerati i skoro u potpunosti uklopiti u pomični poklopac.

Čišćenje područja lista testere

- ► Područje oko pomičnog zaštitnog poklopca uvek održavajte čistim.
- ► Prašinu i piljevinu očistite komprimovanim vazduhom ili četkom.

Kružne testere sa poprečnim rezom

Osnovne funkcije kružnih testera sa poprečnim rezom je sečenje sa čvrstim agregatom sečenja bez nagiba. Preporučljivo: radni komadi do 70 mm širine.

Obrtno dugme **[1-5]** blokira agregat sečenja, tako da se više ne može kretati ka napred ili nazad.

ⓘ Glavno svetlo SL-KS60 (delimično pribor) baca preko lista testere senku udara na radni komad. Aktivirajte funkciju sa prekidačem za uključivanje/isključivanje **[2-3]**. Linija reza će biti vidljiva nakon spuštanja agregata sečenja.

Kružne testere sa uzdužnim rezom

Kod kružnih testera sa uzdužnim rezom list testere se privodi od napred ka radnom komadu. Ovo omogućava kontrolisano sečenje sa smanjenom upotrebom sile. Preporučljivo za radne komade preko 70 mm širine.

Pravilan tok sečenja kod kružnih testera sa uzdužnim rezom

⚠ **Izbegavajte sinhroni rad testera!** Prilikom sečenja ne privlačite do tela spušteni agregat sečenja. List testere može da se zakači i agregat testere može da se ubrza ka korisniku.

- ► Otpustite obrtno dugme za uzdužnu blokadu **[1-5]**.
- ► Agregat sečenja privući do graničnika.
- ► Sigurnosni taster **[1-2]** držite pritisnutim.
- ► Pritisnite nadole agregat sečenja, pritom pritisnite i držite prekidač za uključivanje/isključivanje **[1-3]**.
- ► Agregat sečenja vodite naspram radnog komada tek kada se dostigne podešen broj obrtaja.
- ► Izvedite rez, pomerite agregat sečenja preko radnog komada sve do graničnika.
- ► Nakon vođenog reza, vodite agregat sečenja ka gore.

  Pomični zaštitni poklopac se automatski zatvara.
- ► Otpustite sigurnosni taster i prekidač za uključivanje/isključivanje. Zatvorite obrtno dugme.

8.4 Testerisati potezni ugao [10]

Standardni potezni ugao

Sledeći potezni uglovi **(levo i desno)** samostalno uležu: **0°, 15°, 22,5°, 30°, 45°, 60°**

Podešavanje standardnog poteznog ugla

- ► Otpustite obrtno dugme ❶.
- ► Pritisnite uklopnu polugu ali je ne kačite ❷.
- ► Okrenite obrtni tanjir u željeni položaj ❸, kratko pre dostizanja željenog ugla otpustite uklopnu polugu.

  Obrtni tanjir se lako uklapa kod predviđenog poteznog ugla.
- ► Zatvorite obrtno dugme ❹.

Podesiti individualne potezne uglove

- ► Otpustite obrtno dugme ❶.
- ► Pritisnite uklopnu polugu ❷ i uklopite pritiskom ulevo.
- ► Obrtne tanjire bez zadatih stepena zaokrenite u željenom pravcu ❸.
- ► Zatvorite obrtno dugme ❹.

8.5 Sečenje nagnutih rezova [11]

⚠ Specijalna podešavanja za nagnute rezove mogu pomeranje ili skidanje poravnanja graničnika ❶ da učine neophodnim, videti poglavlje 7.3.

između 0° i 45° zaokret nalevo

- ► Otpustite zvezdastu ručku ❷.
- ► Nagnite agregat testere do željenog ugla sečenja ❹.
- ► Zakrenite zvezdastu ručku ❺.

između 0° i 45° nagiba nadesno:

- ► Otpustite zvezdastu ručku ❷.
- ► Aktivirajte taster za deblokadu ❸, po potrebi, otpustite laganim naginjanjem u suprotnom pravcu.
- ► Nagnite agregat testere do željenog ugla sečenja ❹.
- ► Zakrenite zvezdastu ručku ❺.

46 - 47° desni/levi nagib (sečenje pozadi)

- ► Otpustite zvezdastu ručku ❷.
- ► Aktivirajte taster za deblokadu ❸, po potrebi, otpustite laganim naginjanjem u suprotnom pravcu.
- ► Agregat sečenja nagnite do graničnika ❹.
- ► Ponovo aktivirajte taster za deblokadu ❸.
- ► Agregat sečenja ponovo nagnite ❹.
- ► Zakrenite zvezdastu ručku ❺.

8.6 Sečenje žlebova

Sa neprekidno podesivim ograničenjem dubine žleba utvrđuju se područja žlebova individualno preko celokupne dubine sečenja. Tako je užlebljavanje i poravnavanje sa željenom visinom moguće kod svake veličine radnog komada.

ⓘ Okrugli oblik lista testere uslovljava kod užlebljavanja laganu zakrivljenost reza na gore. Za precizno horizontalno užlebljavanje između radnog komada i poravnanja graničnika se zateže drvo za sečenje, tako da je ostvaren razmak od oko 4 cm.

► Mašinu dovedite u radnu poziciju.

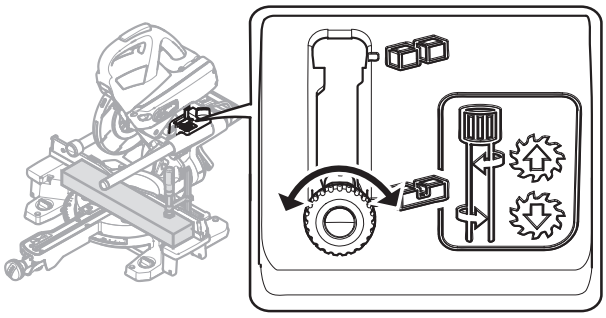

ⓘ Polugu za ograničenje dubine žleba **[1-4]** samo preklopite, kada je agregat sečenja u gornjem položaju (=radna pozicija).

► Polugu za ograničenje dubine žleba **[1-4]** povucite ka napred do uklapanja.

Agregat sečenja se može pritiskati na dole samo do podešene dubine sečenja.

► Okretanjem poluge za ograničenje dubine žleba podesite željenu dubinu **(okret ulevo = povećanje dubine žleba, okret udesno = smanjenje dubine žleba)**

Probnim pritiskanjem na dole agregata sečenja proverite da li je ograničenje dubine žleba podešeno na željenu dubinu žleba.

ⓘ Agregat sečenja samo pritisnite na dole kada se poluga za ograničenje dubine žleba uklopila u jednom od dva krajnja položaja. Opasnost oštećenja električnog alata.

► Izvedite sečenje.
► Da biste deaktivirali ograničenje dubine žleba, polugu **[1-4]** vratite nazad.

9 Održavanje i nega

UPOZORENJE

Opasnost od povređivanja, strujni udar

► Pre svih radova održavanja i nege izvucite utikač iz utičnice!
► Sve radove održavanja i popravke, koji zahtevaju otvaranje kućišta motora, sme da obavlja samo ovlašćena servisna radionica.

Korisnički servis i popravka samo od strane proizvođača ili servisnih radionica. Najbliža adresa na: www.festool.com/service

Koristite samo originalne Festool rezervne delove! Br. porudžbenice na: www.festool.com/service

Pridržavajte se sledećih napomena:

► Oštećene zaštitne mehanizme i delove mora stručno da promeni ili zameni ovlašćena stručna radionica, osim ako nije drugačije navedeno u uputstvu za upotrebu.
► Kako biste uklonili iverje i strugotine iz električnog alata, usisajte sve otvore. Strugotine od sečenja i komadići koji se zaglave u kanalu za sečenje se mogu lako izvući kroz otvor **[12-4]**.
► Da bi se osigurala cirkulacija vazduha, otvori za vazdušno hlađenje u kućištu moraju se održavati čistim i slobodnim.

⚠ Redovno čišćenje mašine, a pre svega mehanizama za podešavanje i navođenje, predstavlja važan faktor bezbednosti.

Uređaj je opremljen samoisključivim ugljenim četkicama. Ako su iste potrošene, usledice automatski prekid struje i uređaj će preći u stanje mirovanja.

9.1 Zamena hvatača strugotine [12]

ⓘ Kako biste obezbedili pravilan prihvat prašine i strugotine uvek se mora raditi sa montiranim hvatačem strugotine.

► Otpustite zavrtnje **[12-1]** na zaštitnoj haubi, izvucite hvatač strugotine i stezaljku.
► Postavite stezaljku **[12-2]** na novi hvatač strugotine.
► Zategnite hvatač strugotine **[12-3]** uključujući stezaljku na zaštitnoj haubi.

9.2 Zamena uloška stola [13]

Iskorišćeni ulošci stola se moraju promeniti. Ne koristite mašinu nikad bez uložaka stola.

- ► Odvijte oznaku uređaja **[13-3]** za vinklu.
- ► Otpustite zavrtnje **[13-1]** u ulošku stola.
- ► Zamenite uložak stola **[13-2]** i oznaku uređaja **[13-3]**.
- ► Ponovo fiksirati šrafove.
- ► Proverite, da li oznake položaja ⊳⊲ leže na jednoj liniji koje istovremeno u desnom uglu moraju da prođu sa poravnanjem graničnika.

9.3 Čišćenje/zamena prozora glavnog svetla (delimično pribor)

Glavno svetlo osvetljava ivice isečaka na radnom komadu SL-KS60. Kod poslova koji prouzrokuju dosta prašine može doći do oštećenja osvetljenja. Za čišćenje postupiti sledeće **[13]**:

- ► Mašinu dovesti u radnu poziciju
- ► Prozor glavnog svetla **[13-4]** izvucite bez alata i očistite/zamenite.
- ► Ponovo postavite prozor glavnog svetla. Prozor glavnog svetla se čujno uklapa.

10 Pribor

Brojeve za poručivanje pribora i alata pronaći ćete u našem Festool katalogu ili na internetu, na „www.festool.com“.

Uz opisani pribor Festool i drugi širi sistemski pribor koji vam omogućuje da testeru koristite na mnogo načina i mnogo efikasnije, npr.:

- Vodilica KA-KS60
- Radna podloga UG-KAPEX KS 60
- Stopice zavrtnjeva A-SYS-KS60
- Zatezna veza za MFT SZ-KS
- Vinkla SM-KS60
- Reflektor SL-KS60

10.1 Vinkla SM-KS60 (delimično pribor)

Sa vinklom se mogu preuzimati poželjni uglovi (npr. između dva zida). Vinkla pritom čini kraj polovine ugla.

Preuzimanje unutrašnjeg ugla [14A]

- ► Otvorite **[14-2]** blokadu.
- ► Zakrenite krak [14-1] , kako biste preuzeli unutrašnji ugao.
- ► Zatvaranje blokade.

*Isprekidana oznaka**[14-4]** daje kraj polovine ugla. Kraj polovine ugla mora biti prenet preko spoljašnjih ivica uglomera na oznake položaja* ⊳⊲ *na obrtnom tanjiru.*

Preuzimanje spoljašnjeg ugla [14B]

- ► Otvorite **[14-2]** blokadu.
- ► Gurnite ka napred aluminijumske profile **[14-3]** kraka.
- ► Zakrenite krak [14-1] , tako da aluminijumski profili naležu na spoljašnji ugao.
- ► Zatvaranje blokade.
- ► Povucite opet ka nazad oba kraka.

Preneti ugao [15]

- ► Vinklu precizno položite na jedno od poravnanja graničnika ❶ .- pritisnite sa prstom.
- ► Olabaviti obrtno dugme ❷ .
- ► Zakačite uklopnu polugu ❸ .
- ► Obrtni tanjiri osciliraju ❹ , sve dok spoljna ivica uglomera ne bude u skladu sa markiranjem. ❺ .

ⓘ Zbog toga uglomer mora biti pomeren paralelno sa graničnikom cirkularne testere. Uglomer istovremeno sa prstom u ručki pritisnite na poravnanje graničnika.

- ► Zatvoriti obrtno dugme ❻ , ukloniti vinklu.

Ugao je prenesen, može nastupiti postupak testerisanja.

10.2 Listovi testere, ostali pribor

Kako bi različiti materijali mogli da se režu brzo i precizno, kompanija Festool Vam za sve slučajeve korišćenja nudi listove testere koji su specijalno prilagođeni Vašoj Festool testeri.

11 Životna sredina

Ne bacajte uređaj u kućni otpad! Uređaje, opremu i ambalažu reciklirati na ekološki prihvatljiv način. Osigurajte usaglašenost sa važećim nacionalnim propisima.

Samo EU: U skladu sa Direktivom EU o odlaganju električne i elektronske opreme i njenoj implementaciji u nacionalnom zakonodavstvu, propisano je da se elektronska oprema mora posebno prikupljati i reciklirati na ekološki prihvatljiv način.

Informacije o REACh: www.festool.com/reach